Fiche Technique

# Électrovanne servo-commandée NF, DN 13

## Série 01.013.225

**A.u.K. Müller**

Électrovannes
Vannes de contrôle
Vannes et systèmes spécifiques

A.u.K. Müller GmbH & Co. KG
Dresdener Str. 162
D-40595 Düsseldorf/Allemagne

Tel.: +49(0)211-7391-0
Fax: +49(0)211-7391-281

e-mail: info@akmueller.de
Internet: www.akmueller.de


## Caractéristiques

- servo-commandée
- normalement fermée au repos (NF)
- changement de la bobine sans couper le circuit de fluide, bobine orientable de 4 x 90°
- ces vannes conviennent à l'eau chaude jusqu'à 90°C
- comportement hydraulique identique en cas de courant continu et alternatif
- anti-coup de bélier optimisé avec faible émission de bruit selon ISO 60730
- grande durée de vie
- grande sécurité de fonctionnement grâce à des matériaux de qualité et à un test complet des produits

## Description

Électrovanne 2/2 en DN 13 pour le pilotage d'eau potable et de fluides physiquement et chimiquement similaires. La vanne est servo-commandée et elle est normalement fermée au repos (NF).

Il s'agit d'une vanne de passage droit à deux chambres dont le corps peut être équipé de différents raccordements.
Toute une gamme de bobine à tension et fréquence différentes sont disponibles.

La sécurité de fonctionnement électrique est garantie par la coordination de l'isolation électrique, qui est conforme à la réglementation VDE 110, et peut être soutenue. Le processus de fabrication comprend un test de sécurité électrique à 100 %, conformément à la réglementation VDE 0631 partie 1000.

Grâce à l'utilisation de matériaux de qualité, entre autres pour l'isolation, la marche continue (100%) est possible pour des températures ambiantes et de fluide élevés. L'électrovanne convient à l'eau chaude grâce à un corps en polyamide renforcé fibre de verre et est protégée de la corrosion grâce à l'utilisation d'acier inoxydable pour les pièces internes en contact avec le fluide.

## Applications

- Appareils de cuisson à vapeur
- Appareils dentaires
- Distribution automatique de boissons chaudes ou froides
- Appareils industriels
- Appareils de climatisation
- Matériel agroalimentaire
- Installations de nettoyage
- Préparation d'eau tempérée
- Lave-vaisselles
- Machines à glace
- Lave-linges
- Installations de traitement des eaux

## Certificats

Variantes certificats disponibles sur demande:

- KTW - BWGL System 1+
- DVGW CERT eau chaude 85 °C
- WRAS
- UL 60 °C
- VDE / ENEC
- Autres certificats sur demande

Courbe de débit

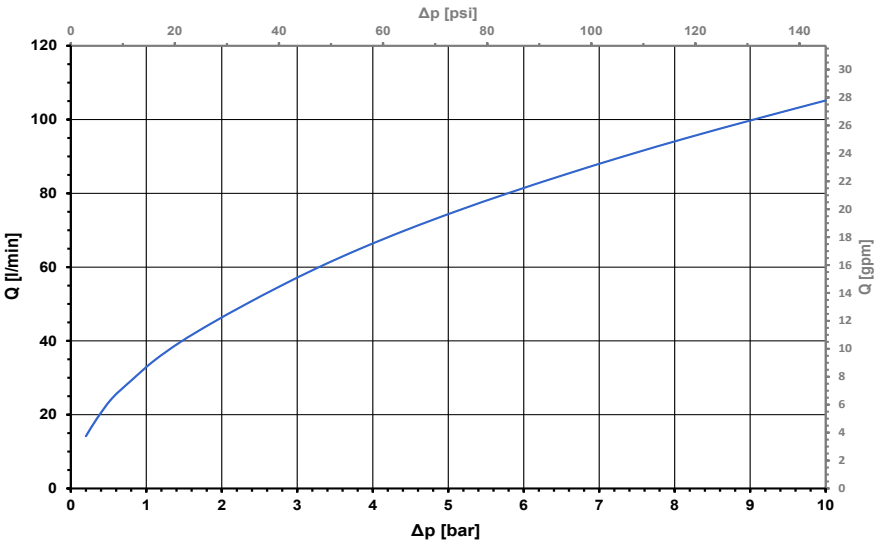


© copyright A.u.K. Müller, sous réserve de modifications techniques

# Électrovanne servo-commandée NF, DN 13

A.u.K. Müller

## Série 01.013.225

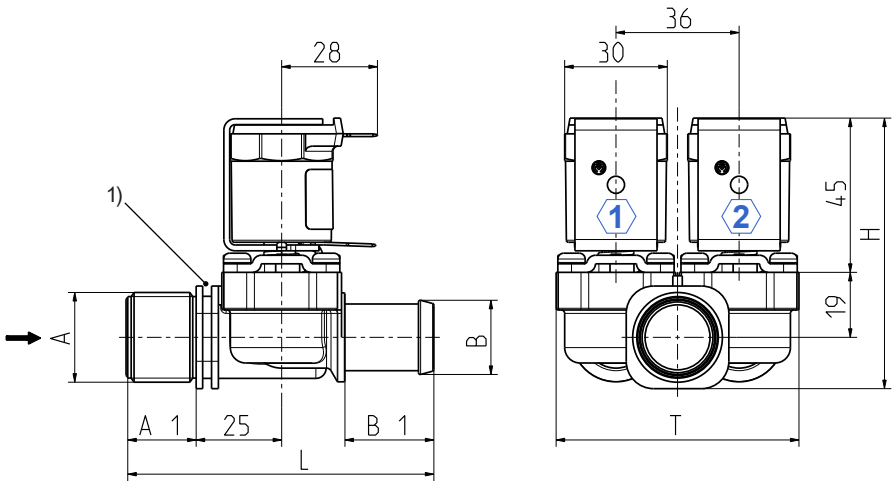


1) Bride de fixation
①, ② chambre de la vanne

## Matériaux

| | |
|---|---|
| **Corps de vanne** | PA 66 chargé fibre de verre<br>PPE sur demande<br>PEI sur demande |
| **Tube de guidage** | acier inox |
| **Noyau et ressort** | acier inox |
| **Membranes et joints** | EPDM<br>NBR (sur demande)<br>VMQ (sur demande) |
| **Enrobage de bobine** | PBT,PET ou résine époxy |
| **Tamis** | POM (à l'entrée)<br>acier inox sur demande |

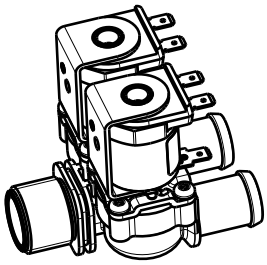

## Données Techniques

| | | | |
|---|---|---|---|
| **Type** | électrovanne | | |
| **Conception** | vanne 2/2 de passage droit, servo-commandée, à 2 chambres | | |
| **Fonction** | NF<br>(normalement fermée au repos) | | |
| **Montage** | position indifférente, de préférence bobine vers le haut | | |
| **Fluides** | eau potable chaude et froide ainsi que des fluides physiquement et chimiquement similaires | | |
| **T-fluide** | 5 - 90 | °C | |
| **T-ambiante** | 5 - 70<br>(60 | °C<br>°C UL et bobine MS 24, MS 25) | |
| **DN** | 13 | mm | |
| **p-Service** | 0,2 - 10 | bar | |
| **Valeur Kv** | 33 | l/min | |
| **Régulateur de débit** | sur demande | | |
| **Coup de bélier** | selon EN IEC 60730-2-8 | | |
| **Bobine** | MS 06, MS 24, MS 25 | | |
| **Tension nominale** | 220 - 240<br>110<br>110 - 127<br>24<br>12<br>24<br>12 | V AC<br>V AC<br>V AC<br>V AC<br>V AC<br>V DC<br>V DC | 50-60 Hz<br>50 Hz<br>60 Hz<br>50/60 Hz<br>50/60 Hz |
| | autres tensions sur demande | | |
| **Ecart de tension admissible** | +10% -15% | | |
| **Facteur de marche** | 100% | | |
| **Puissance nominale** | 8,5 W | 13 VA (AC) | |
| **Protection** | voir bobines | | |
| **Raccordement électrique** | à cosses plates 6,3 x 0,8 mm connecteur selon EN 175301-803 (IP 65) et diverses bobines à câble (IP 68) | | |
| **Classe d'isolation** | F | selon EN 60730 | |
| **Classe de protection** | voir bobines | selon EN 60730 | |

## Options

| Matériau | Entrée | | Sortie | | | | |
|---|---|---|---|---|---|---|---|
| | Ø A | A1 | Ø B | B1 | L | H | T |
| PA 66 | G 3/4 | 20,0 | 2 x 21,0 douille | 26,0 | 90,0 | 80,0 | 71,0 |
| PA 66 | G 3/4 | 20,0 | 1 x 21,0 douille ①<br>1 x 14,5 douille ② | 26,0<br>17,0 | 90,0 | 80,0 | 71,0 |
| PA 66 | .75-11,5 NH | 20,0 | 1 x 21,0 douille ①<br>1 x 14,5 douille ② | 26,0<br>17,0 | 90,0 | 80,0 | 71,0 |
| PPE | .75-11,5 NH | 20,0 | 1 x 21,0 douille ①<br>1 x 14,5 douille ② | 26,0<br>17,0 | 90,0 | 80,0 | 71,0 |

## Bobines

| | | MS 06 | MS 24 | MS 25 |
|---|---|---|---|---|
| **Sorte de protection selon ISO 206653 / DIN EN 60529** | | **IP 00** | **IP 65** | **IP 65 / 68** |
| **Classe de protection DIN EN 61140 / DIN EN 60730** | **I** avec système de conducteur de protection | ⏚ | – | – |
| | **II** avec isolation renforcée | ⧈ | ⧈ | ⧈ |
| | III pour SELV ou PELV | ⋙ | ⋙ | ⋙ |