Fiche Technique

Vanne de vidange 2/2 NF, DN 50

A. u. K. Müller

Electrovannes
Vannes de contrôle
Vannes et systèmes spécifiques

A.u.K. Müller GmbH & Co. KG
Dresdener Str. 162
D-40595 Düsseldorf/Allemagne

Tel.: +49(0)211-7391-0
Fax: +49(0)211-7391-281

e-mail: info@akmueller.de
Internet: www.akmueller.de

Série 04.050.116

Description

La vanne de vidange 2/2 à membrane DN 50, à commande directe, en fonction NF (normalement fermée au repos) est conçue pour le pilotage de fluides peu agressifs, comme par ex. des solutions de lavage et de rinçage.

Il s'agit d'une vanne de passage à l'équerre, à une chambre, avec membrane de séparation.

Différents raccordements, lisses ou filetés, sont possibles. Le corps est disponible en différents matériaux.

La sécurité du fonctionnement électrique est garantie par la classe d'isolation F. De plus, elle est renforcée par un circuit de protection interne.

On atteint la protection IP 68 avec un raccordement de câble et IP 65 avec un connecteur monté.

Les vannes peuvent être équipées avec une commande de secours manuelle, de sorte que le réservoir peut être vidé en cas de baisse de tension.

L'électrovanne convient à l'eau chaude avec des corps soit en PPE soit en acier inox. Comparativement aux corps en PPE, les corps en PVDF et en inox présentent une résistance accrue aux produits chimiques.

Grâce à la conception particulièrement adaptée du corps de vanne, il n'y a pas de dépôt de particules et de saleté. Les corps sont disponibles également avec une tubulure de rinçage additionnelle.

Applications

- Lave-linges et lave-vaisselles industriels
- Installations de nettoyage dans le secteur médical
- Installations de nettoyage et de désinfection en laiterie et en ingénierie de procédés (N.E.P.)

Caractéristiques

- A commande directe
- Protection IP 68 à câble ou IP 65 avec connecteur
- Normalement fermée au repos (NF)
- Bobine scellée
- Protection du système magnétique contre la corrosion grâce à la séparation du fluide par une membrane roulante
- En option: corps en PVDF ou inox et membrane en FKM pour une résistance accrue aux produits chimiques.
- En option: tubulure de rinçage
- En option: commande de secours manuelle
- Longévité
- Convient à l'eau chaude jusqu'à +98 °C
- Fonctionne sans pression différentielle minimale
- Convient aux jets d'eau
- Grande sécurité de fonctionnement grâce à des matériaux de qualité et à un test complet des produits

Certificats possibles

- VDE
- UL
- EC 1935
- Autres versions approuvées disponibles sur demande.

Courbe de débit

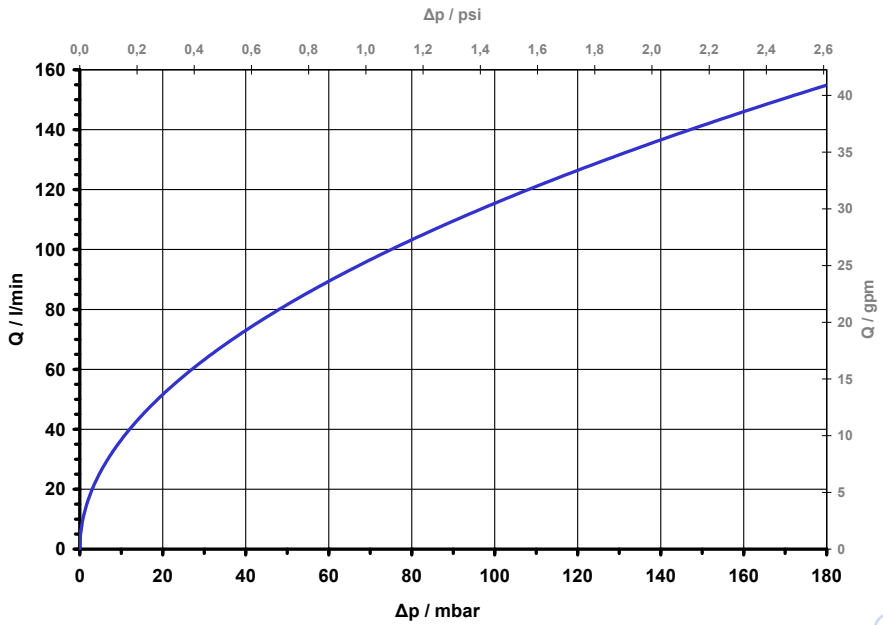

© copyright A.u.K. Müller, sous réserve de modifications techniques

Vanne de vidange 2/2 NF, DN 50

A. u. K. Müller

Série 04.050.116

Corps de vanne: PPE

Corps de vanne: PPE (pour utilisation avec nourriture selon EC 1935)

Corps de vanne: PVDF

Corps de vanne: Inox

Tubulure de rinçage en option

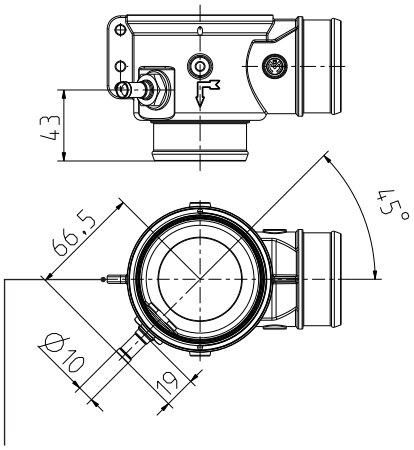

Épaisseur de la bride de montage pour tous les corps de vanne: 5 mm

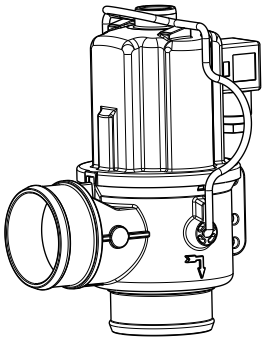

Matériaux

Corps de vanne	PPE, PVDF, acier inox
Tube de guidage	Acier inox
Noyau et ressort	Acier inox
Embout de Rincer	Acier inox
Membranes et joints	EPDM FKM
Enrobage de bobine	PBT PU potting

Pour les appareils de stérilisation et de désinfection, nous préconisons la combinaison d'un corps en inox et d'une membrane en FKM.

Données Techniques

Type	vanne de vidange		
Conception	électrovanne 2/2 à commande directe		
Fonction	NF (normalement fermée au repos)		
Montage	Bobine vers le haut (horizontalement sur demande)		
Fluides	lessives de lavage et de rinçage, fluides de nettoyage et de désinfection et fluides peu agressifs		
T-fluide **PPE** **Acier inox** **PVDF**	 98 98 50	 °C max. °C max. °C max. (USA)	
T-ambiante	60	°C max.	
DN	50	mm	
p-Service	0 - 180	mbar	
Bobine	MS 10 circuit de protection et edresseur intégrés		
Tension nominale	12 24 24 110 200-240 400	V DC V DC V AC/DC V AC/DC V AC/DC V AC/DC	 *
Ecart de tension admissible	±10%		
Facteur de marche	100 %		
Puissance nominale	24	W	
Protection	IP 68 IP 65	avec câble (>1 m) selon EN 60529 avec connecteur monté selon EN 175301-803	
Classe d'isolation	F	selon EN 60730	
Classe de protection	I	selon EN 60730 (appropriée pour l'installation dans des appareils de la classe de protection I.)	

* Exception:

Le redresseur pour la variante 24 V AC/DC se trouve en fonction de la version relative ou dans un connecteur gris ou dans un corps scellé avec câble.

	KL
Longueur de câble standard (seulement IP 68)	1000 mm
Autres longueurs de câble sur demande	

© copyright A.u.K. Müller, sous réserve de modifications techniques

Vanne de vidange 2/2 NF, DN 50

A. u. K. Müller

Sans commande de secours manuelle

Série 04.050.116

Options

Matériau	Entrée		Sortie		Longueur	Hauteur sans commande manuelle	Hauteur avec commande manuelle	Profondeur
	Ø A	A1	Ø B	B1	L	H		T
PPE / PVDF	G 2	23	G 2	23	141	185	206	103
PPE / PVDF	G 2	23	douille 2"	23	141	185	206	103
PPE / PVDF	douille 2"	23	G 2	23	141	185	206	103
PPE / PVDF	douille 2"	23	douille 2"	23	141	185	206	103

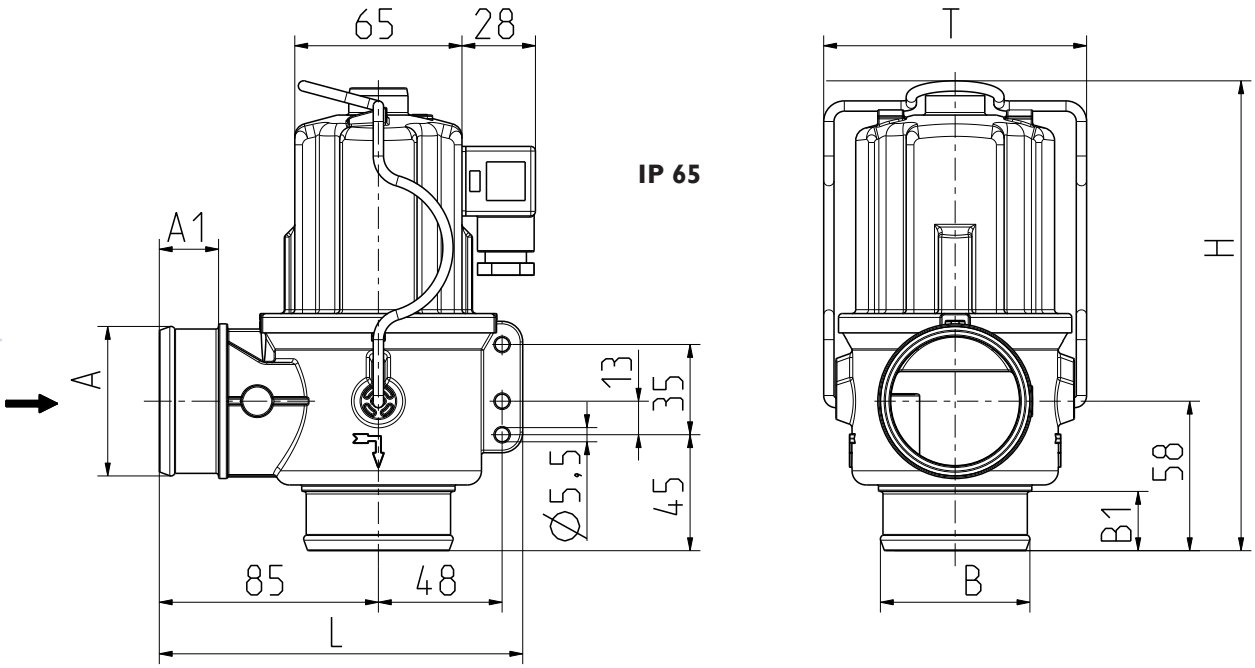

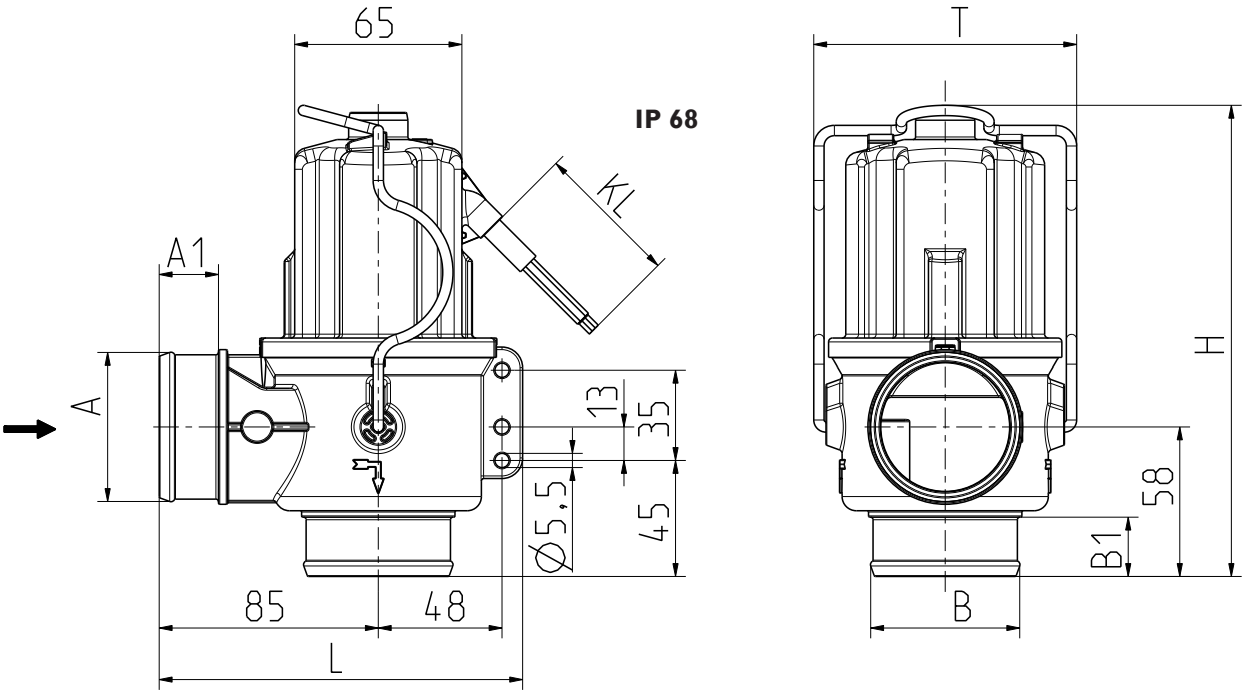

© copyright A.u.K. Müller, sous réserve de modifications techniques

Vanne de vidange 2/2 NF, DN 50

A. u. K. Müller

Série 04.050.116

Avec commande de secours manuelle

Tirez la poignée boule pour ouvrir la vanne

IP 65

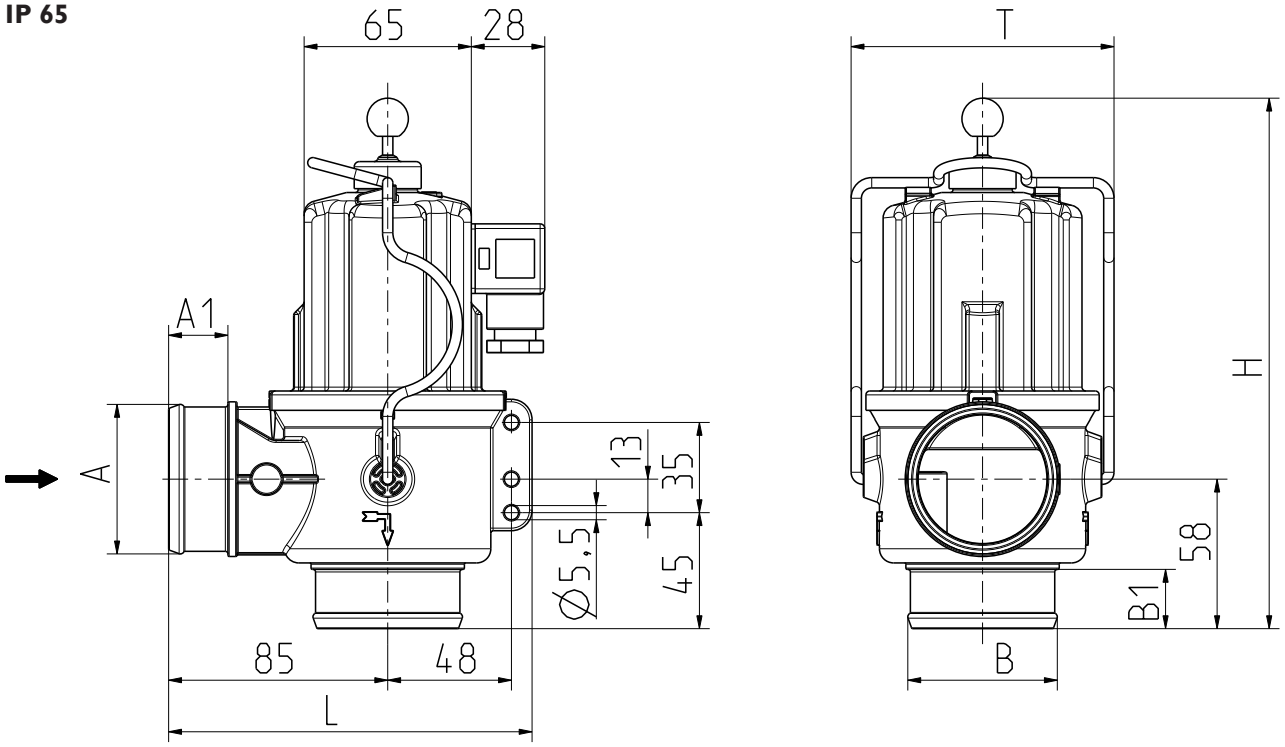

IP 68

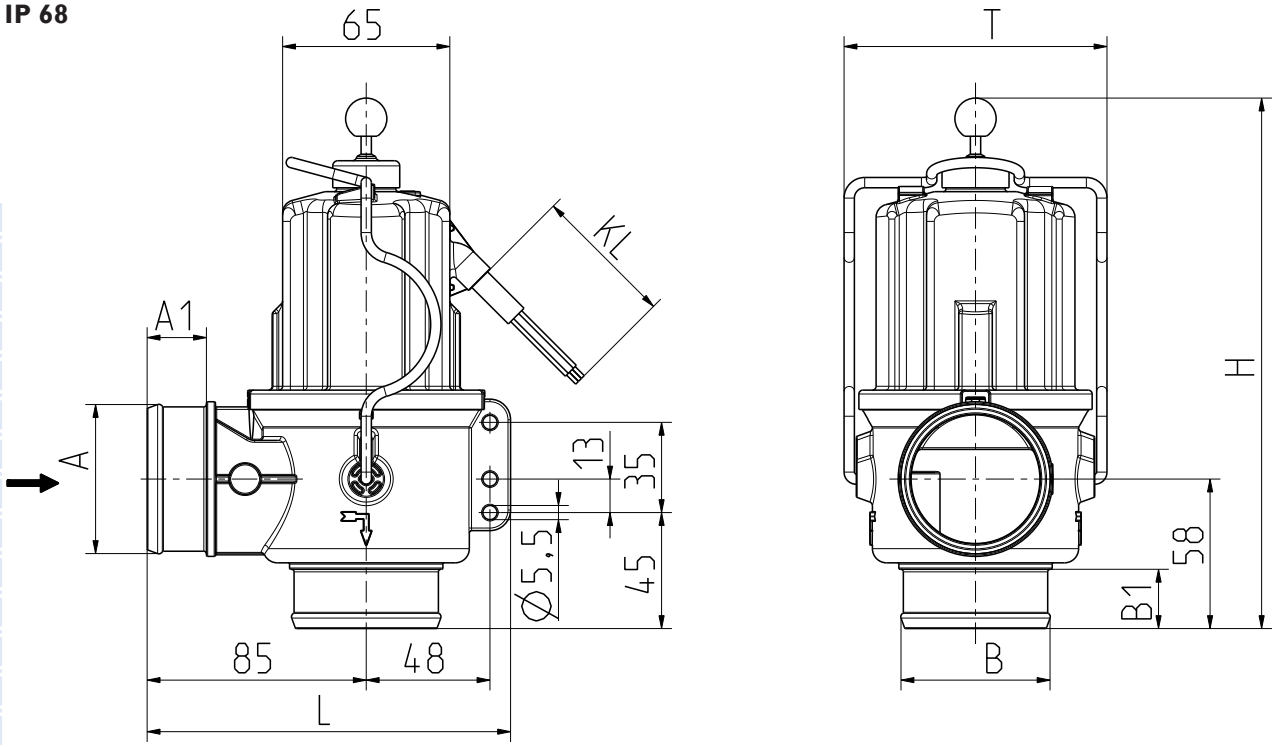

© copyright A.u.K. Müller, sous réserve de modifications techniques

Vanne de vidange 2/2 NF, DN 50

A. u. K. Müller

Sans commande de secours manuelle

Série 04.050.116

Options

Matériau	Entrée		Sortie		Longueur	Hauteur sans commande manuelle	Hauteur avec commande manuelle	Profondeur
	Ø A	A1	Ø B	B1	L	H		T
Acier inox	G 2	23	G 2	23	141	185	206	103
Acier inox	G 2	23	douille 2"	23	141	185	206	103
Acier inox	douille 2"	23	G 2	23	141	185	206	103
Acier inox	douille 2"	23	douille 2"	23	141	185	206	103

IP 65

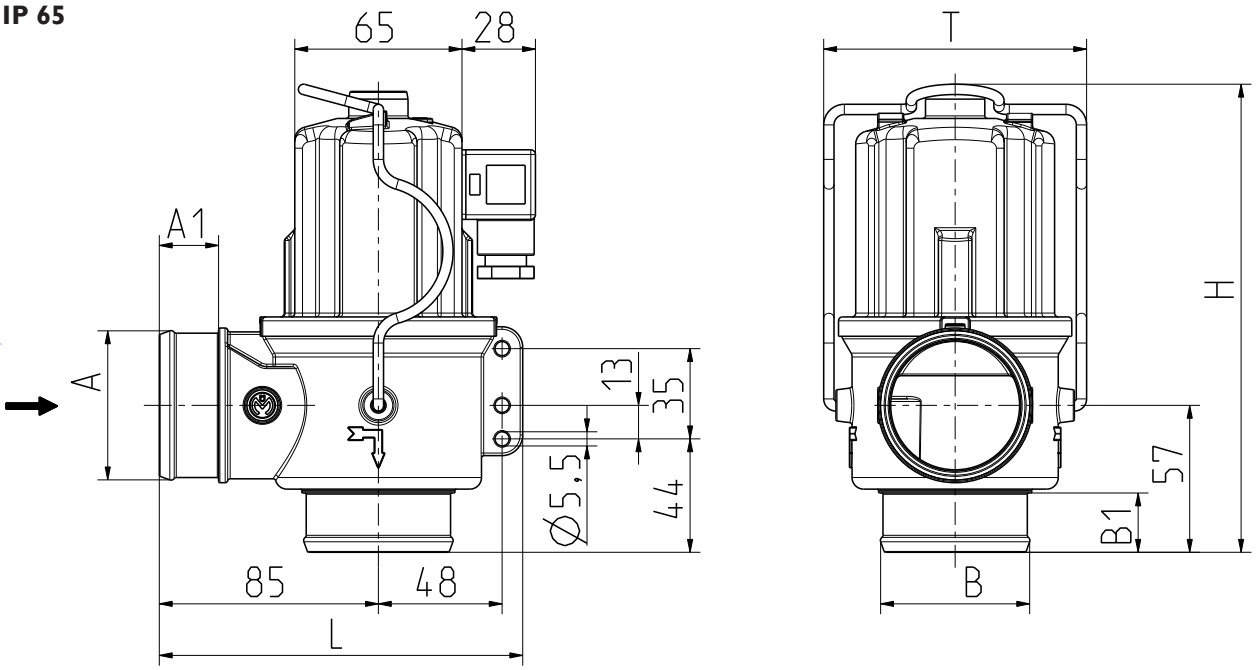

IP 68

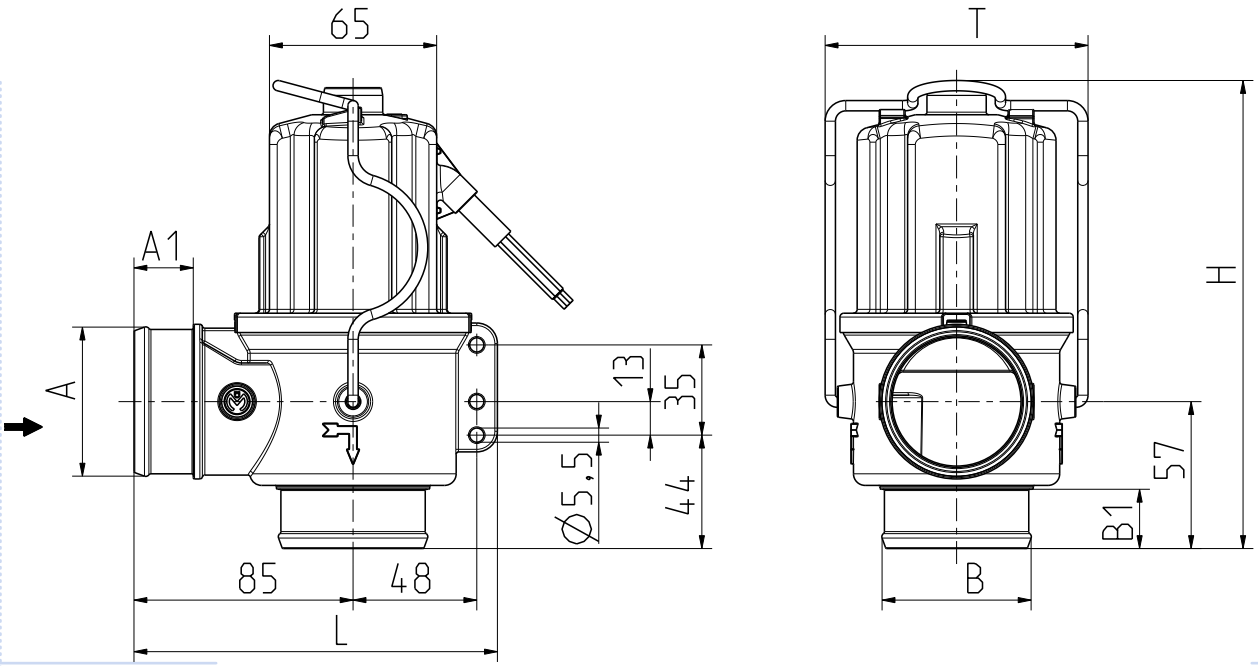

© copyright A.u.K. Müller, sous réserve de modifications techniques

Série 04.050.116

Avec commande de secours manuelle

Tirez la poignée boule pour ouvrir la vanne

IP 65

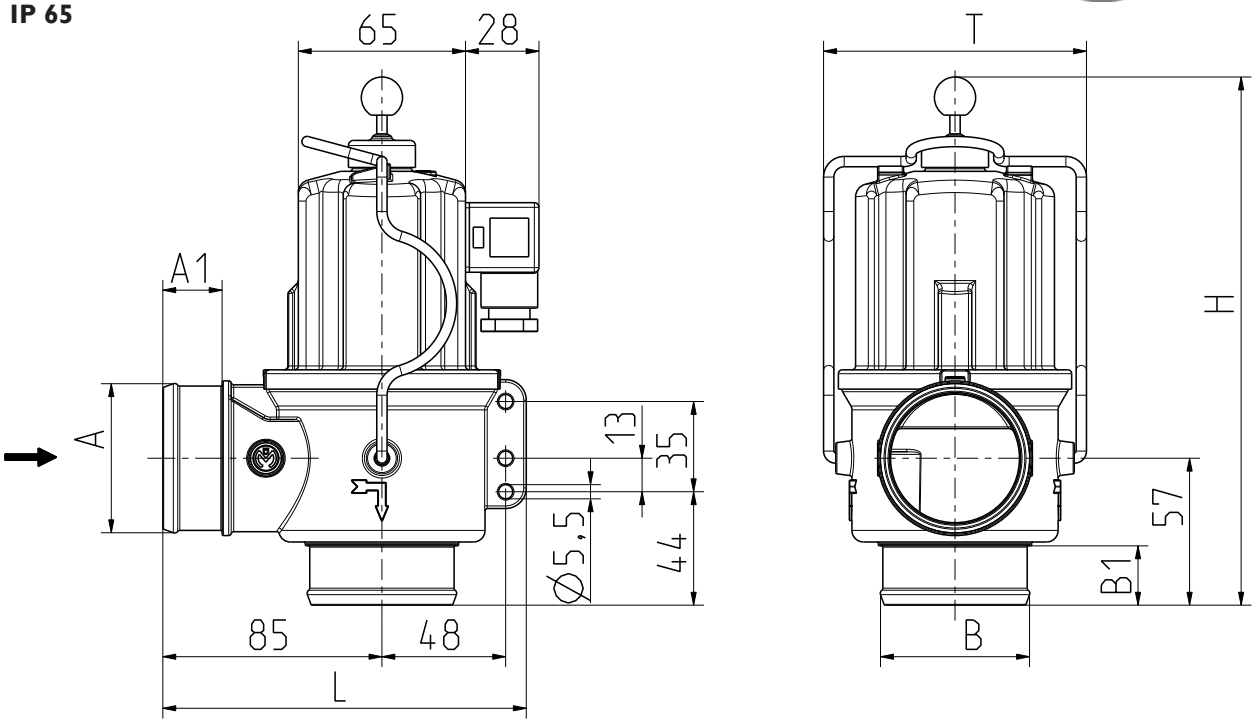

IP 68

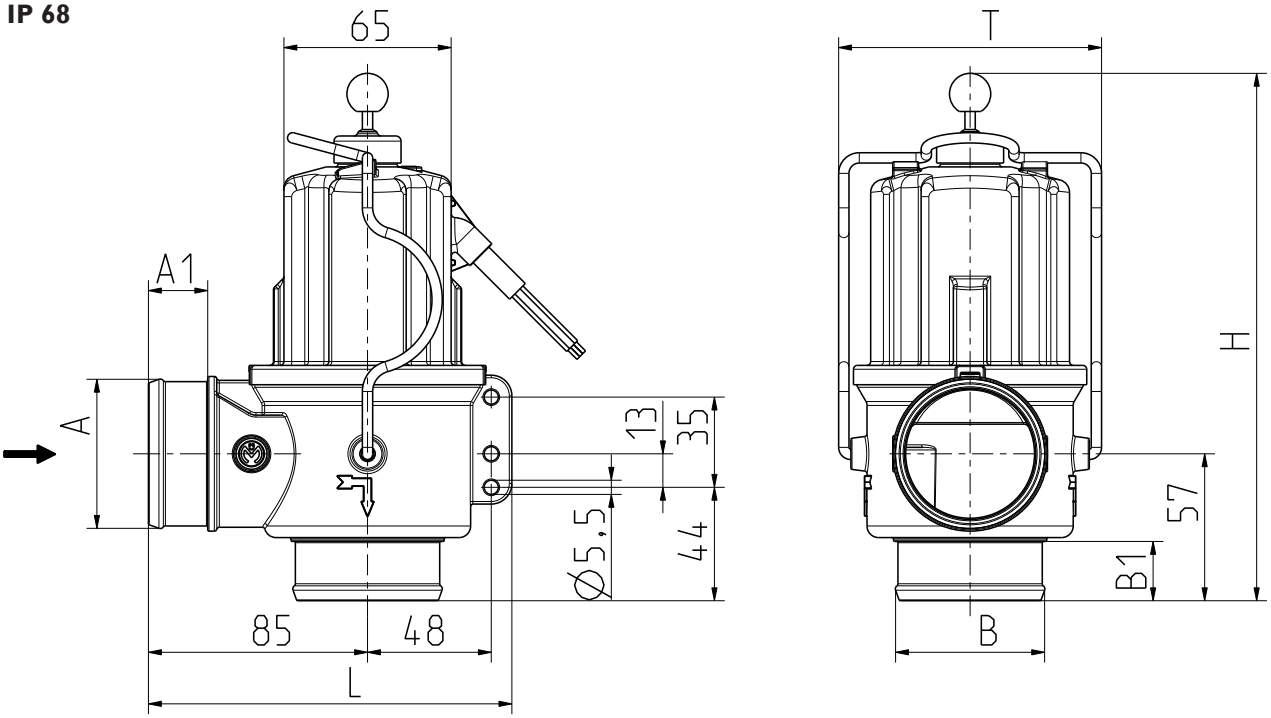

© copyright A.u.K. Müller, sous réserve de modifications techniques