Fiche Technique

Vanne 2/2 voies à pincement de tuyau, NO

A.u.K. Müller

Électrovannes
Vannes de contrôle
Vannes et systèmes spécifiques

A.u.K. Müller GmbH & Co. KG
Dresdener Str. 162
D-40595 Düsseldorf/Allemagne

Tel.: +49(0)211-7391-0
Fax: +49(0)211-7391-281

e-mail: info@akmueller.de
Internet: www.akmueller.de

Série 16.002.216

MS 40

MS 39

Caractéristiques

- les composants de la vanne ne sont pas en contact avec le fluide
- résistance chimique dépend du matériau du tuyau
- changement facile du tuyau
- pas de volume mort dans traditionnels corps de la vanne
- indépendant du sens de passage du fluide
- fixation indifférente de la bobine, orientable de 360°
- fonction offre une grande fiabilité et durée de vie

Applications

- Dosages
- Analyse
- Appareils médicaux
- Distributeurs automatiques
- Industrie chimique

Description

Les vannes à pincement de la série 16.002.216 sont des électrovannes 2/2 en fonction NO (normalement ouverte au repos) avec une bobine de 8 W. Grace à une telle bobine et sa force de serrage de 2,0 N la vanne est appropriée pour des tuyaux silicones jusqu'à un diamètre extérieur de 3,0 mm avec une dureté 50 - 60° shore. La configuration relative permette de faire opérer la vanne à une pression maximale de 1,5 bar.

Le passage du fluide est contrôlé par le pincement du tuyau. Ainsi, la conception de cette vanne se distingue fondamentalement d'autres vannes, parce qu'il n'y a ni siège de vanne ni membrane. Les volumes morts, dans lesquelles le fluide ou salissures s'accumulent, sont exclues grâce à cette construction.
Les vannes à pincement conviennent spécialement aux applications oú une hygiène absolue est nécessaire.

La résistance aux fluides chimiques dépend du matériau du tuyau choisi.

Remarque :
Le débit volumétrique dépend toujours de la géométrie et de la nature du tuyau utilisé.

Courbe de débit
Tuyau silicone AD 2,0 x OD 2,8; 60°Sh; longueur 30cm
Fluide: eau à 25°C; sortie libre

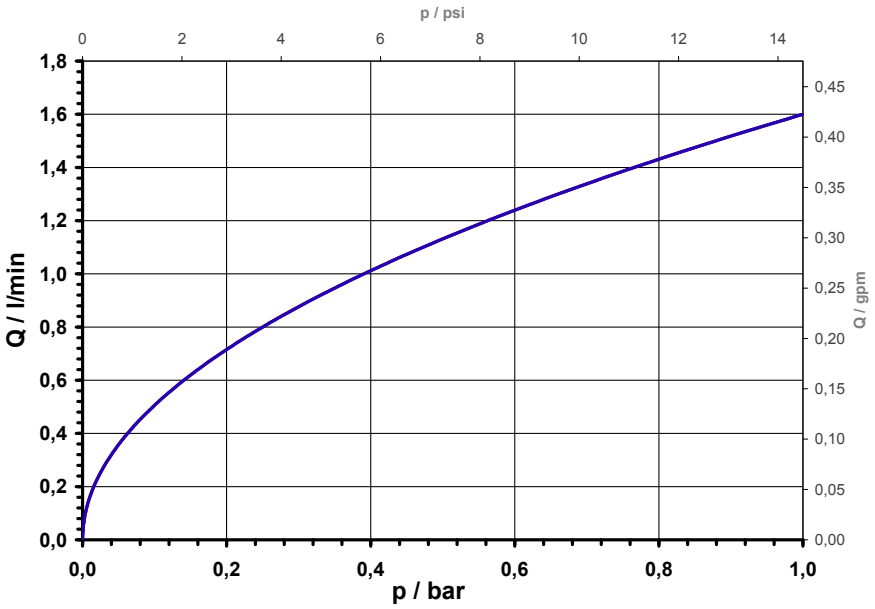

© copyright A.u.K. Müller, sous réserve de modifications techniques

Vanne 2/2 voies à pincement de tuyau, NO

A.u.K. Müller

Série 16.002.216

MS 39

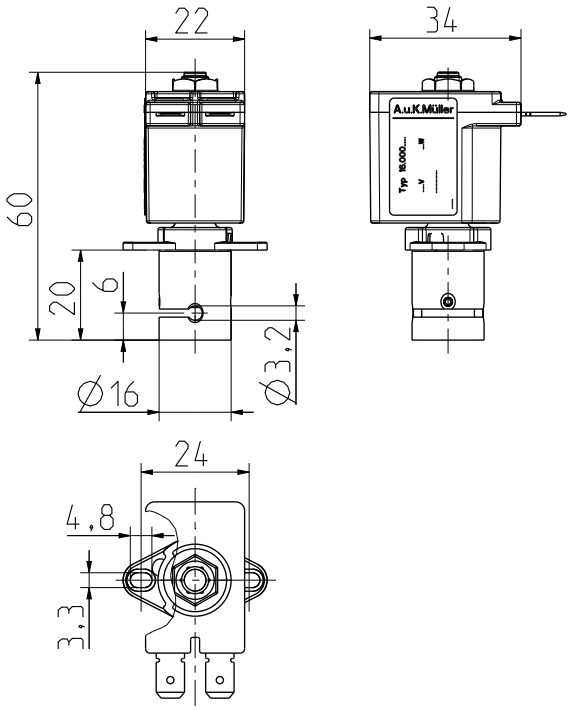

Données Techniques

Type	vanne à pincement de tuyau	
Conception	vanne 2/2, à commande directe	
Fonction	NO (normalement ouverte au repos)	
Montage	position indifférente	
Fluides	dépend de la qualité du tuyau	
T-fluide	5 - 90	°C
T-ambiante	-10 - +60°C	
p-Service	0 - 1,5 bar (dépend du tuyau)	
Bobine	MS 39 MS 40 (sur demande)	
Tension nominale	voir bobines	
	autres tensions sur demande	
Ecart de tension admissible	± 10%	
Facteur de marche	100%	
Protection	voir bobines	
Raccordements électriques	MS 39: à cosses plates 6,3 x 0,8 mm (IP00) MS 40: connecteur ou à cosses plates 6,3 x 0,8 mm modèle B-industrie (IP65)	
Classe d'isolation	H	selon EN 60730
Classe de protection	voir les bobines	selon EN 60730

Matériaux

Corps de vanne	aluminium (surface anodisée)
Bride de fixation	PA 66, chargé fibre de verre
Tube de guidage	aluminium
Noyau et ressort	acier inox
Enrobage de bobine	PA 6, chargé fibre de verre

MS 39

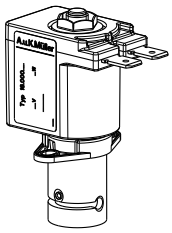

Options

I.D. Ø	O.D. Ø	Épaisseur du mur	Dureté Shore	Puissance nominale / W	ID
1,5	3,0	0,75	60°±5°	8,0	052157
2,0	2,8	0,4			
2,0	3,0	0,5			

Tuyaux disponibles en diamètre 2,8 – 3,0 mm.
L'épaisseur de la parois du tuyau est à respecter selon tableau.
Il n'est pas préconisé d'actionner la vanne sans installation des tuyaux.

© copyright A.u.K. Müller, sous réserve de modifications techniques

Série 16.002.216

MS 40

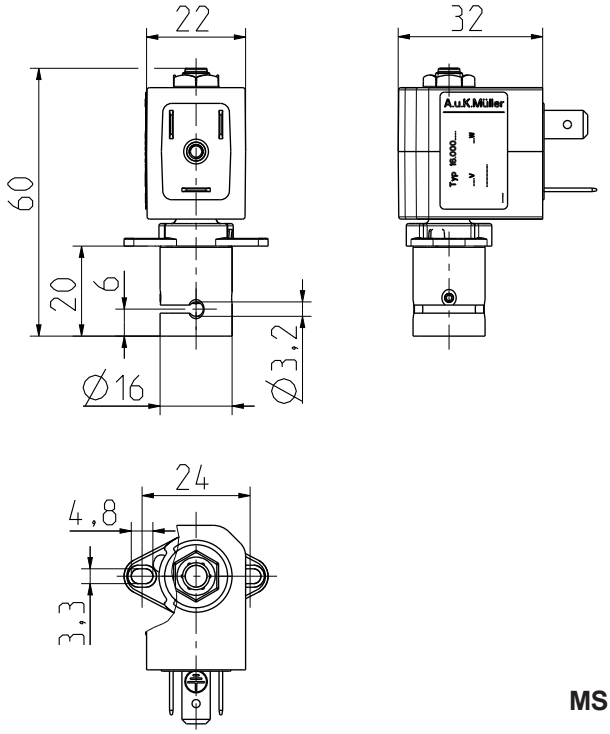

MS 40

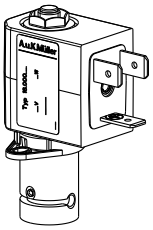

Matériaux

Corps de vanne	aluminium (surface anodisée)
Bride de fixation	PA 66, chargé fibre de verre
Tube de guidage	aluminium
Noyau et ressort	acier inox
Enrobage de bobine	PA 6, chargé fibre de verre

Options

I.D. Ø	O.D. Ø	Épaisseur du mur	Dureté Shore	Puissance nominale / W	ID
1,5	3,0	0,75	60°±5°	8,0	sur demande
2,0	2,8	0,4			
2,0	3,0	0,5			

Tuyaux disponibles en diamètre 2,8 – 3,0 mm.
L'épaisseur de la parois du tuyau est à respecter selon tableau.
Il n'est pas préconisé d'actionner la vanne sans installation des tuyaux.

Bobines

Nomenclature	Type de protection	Classe de protection	Tensions nominales		
MS 39	IP00	III	12 24	V DC V DC	
MS 40 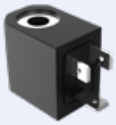	IP65	I	12 24	V DC V DC	

© copyright A.u.K. Müller, sous réserve de modifications techniques

Électrovannes
Vannes de contrôle
Vannes et systèmes spécifiques

A.u.K. Müller GmbH & Co. KG
Dresdener Str. 162
D-40595 Düsseldorf/Allemagne

Tel.: +49(0)211-7391-0
Fax: +49(0)211-7391-281

e-mail: info@akmueller.de
Internet: www.akmueller.de

© copyright A.u.K. Müller, sous réserve de modifications techniques