Schlauchklemmventil, 3/2-Wege

A.u.K. Müller

Elektromagnetventile
Steuergeräte
Spezialarmaturen

A.u.K. Müller GmbH & Co. KG
Dresdener Str. 162
D-40595 Düsseldorf

Tel.: +49(0)211-7391-0
Fax: +49(0)211-7391-281

e-mail: info@akmueller.de
Internet: www.akmueller.de

Serie 16.002.316

MS 40

MS 39

Eigenschaften

- keine medienberührenden Ventilteile
- chemische Beständigkeit abhängig von dem Schlauchmaterial
- einfacher Austausch des Schlauchs
- kein Totvolumen wie in herkömmlichen Ventilgehäusen
- unabhängig von der Durchflussrichtung
- beliebige Fixierung der Spule (360°)
- funktionssicher bei höchster Zuverlässigkeit und Laufzeit

Anwendungen

- Dosierungen
- Analyse
- Medizinische Geräte
- Getränkeautomaten
- Chemische Industrie

Beschreibung

Die 3/2-Wege Schlauchklemmventile der Serie 16.002.316 sind mit einer 8,0 W Magnetspule ausgestattet. Diese hat eine Klemmkraft von 2,0 N und ist somit für flexible Schläuche mit einem Außendurchmesser von bis zu 3,0 mm und einer Shorehärte von 50-60° einsetzbar. Mit dieser Schlauchauslegung können Drücke bis 1 bar geschaltet werden.

Der Durchfluss des Mediums wird durch Abklemmen des eingelegten Schlauchs gesteuert. Somit unterscheidet sich dieses Ventil in seiner Bauart grundlegend von anderen Ventilen, indem kein Ventilsitz und keine Membrane notwendig sind. Wirbelbildung und Toträume, in denen sich Medium oder Schmutz ansammeln können, sind konstruktionsbedingt ausgeschlossen.
Schlauchklemmventile eignen sich besonders für Anwendungen, in denen ein hohes Maß an Hygiene gefordert wird.

Die Beständigkeit gegenüber Chemikalien ist abhängig von dem ausgewählten Schlauchmaterial.

Hinweis:
Der Volumenstrom ist immer abhängig von der Geometrie und Beschaffenheit des eingesetzten Schlauches.

Typische Kennlinie
Silikonschlauch ID 2 x AD 2,8; 60°Sh; Länge 30cm
Medium: Wasser bei 25°C; Freier Auslauf

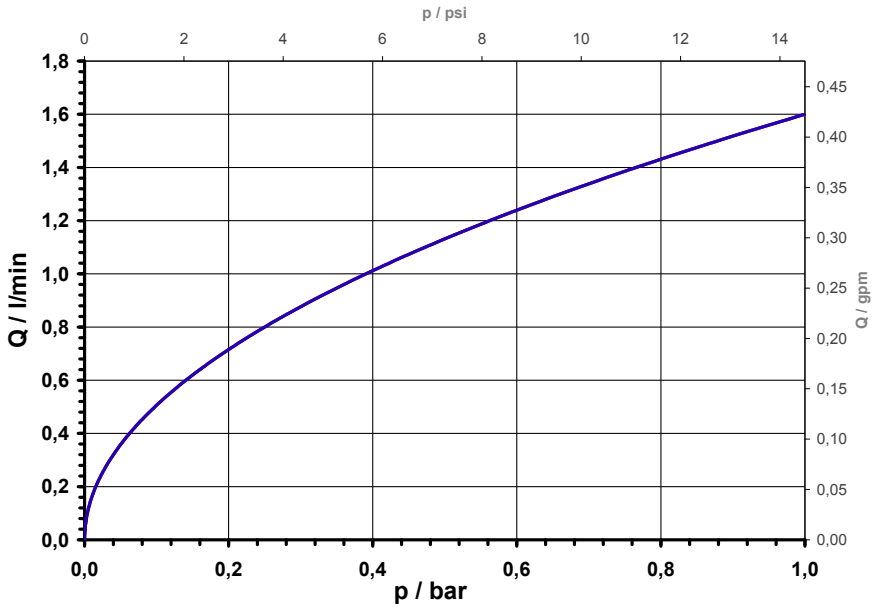

© copyright A.u.K. Müller, technische Änderungen vorbehalten

Serie 16.002.316

MS 40

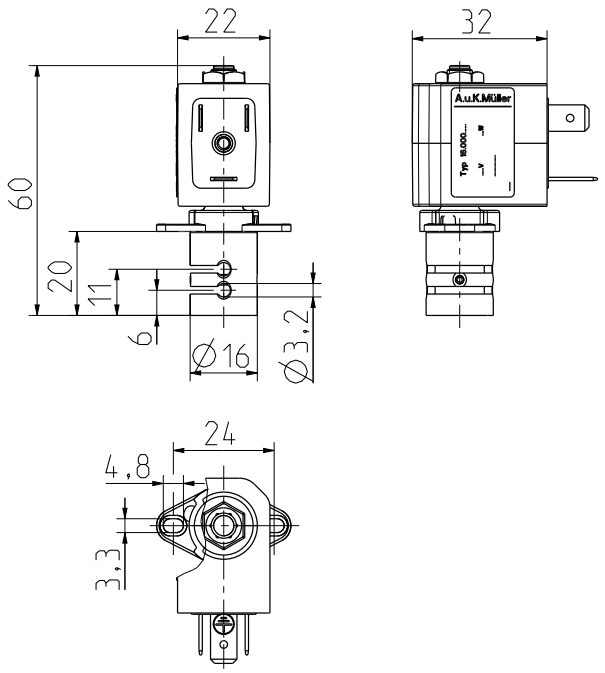

Technische Daten

Typ	Schlauchklemmventil	
Bauart	3/2-Wege Magnetventil, direkt-gesteuert	
Funktion	NO oder NC wählbar	
Einbaulage	beliebig	
Medien	abhängig von der Schlauch-qualität	
T-Medium	5 - 90	°C
T-Umgebung	-10 – +60	°C
p-Betrieb	0 - 1 bar (abhängig vom Schlauch)	
Spulentyp	MS 40 MS 39 (auf Anfrage)	
Nennspannungen	siehe Magnetspulen	
	andere Spannungen auf Anfrage	
Spannungs-toleranz	±10%	
Einschaltdauer	100%	
Schutzart	siehe Magnetspulen	
Spulenanschlüsse	MS 39: Flachstecker (IP00) 6,3 x 0,8 mm, MS 40: Gerätesteckdose (IP65), Flachstecker 6,3 x 0,8 mm Bauform B-Industrie	
Isolationsklasse	H	nach EN 60730
Schutzklasse	siehe Magnet-spulen	nach EN 60730

Werkstoffe

Ventilgehäuse	Aluminium (oberflächenveredelt)
Befestigungsflansch	PA 66, glasfaserverstärkt
Ankerführung	Aluminium
Anker und Feder	nichtrostender Stahl
Spulenummantelung	PA 6, glasfaserverstärkt

MS 40

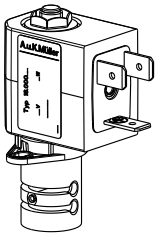

Optionen

I.D. Ø	A.D. Ø	Wandstärke	Shore-Härte	Spannung	Nennleistung / W	ID
1,5	3,0	0,75	60°±5°	24 V DC	8,0	052159
2,0	2,8	0,4				
2,0	3,0	0,5				

Mögliche Außendurchmesser (A.D.Ø) des Schlauchs: 2,8 - 3,0 mm
Die Wandstärke sollte nicht von der in obiger Tabelle abweichen.
Das Ventil darf nur mit eingelegtem Schlauch betrieben werden.

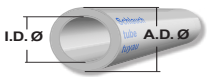

© copyright A.u.K. Müller, technische Änderungen vorbehalten

Serie 16.002.316

MS 39

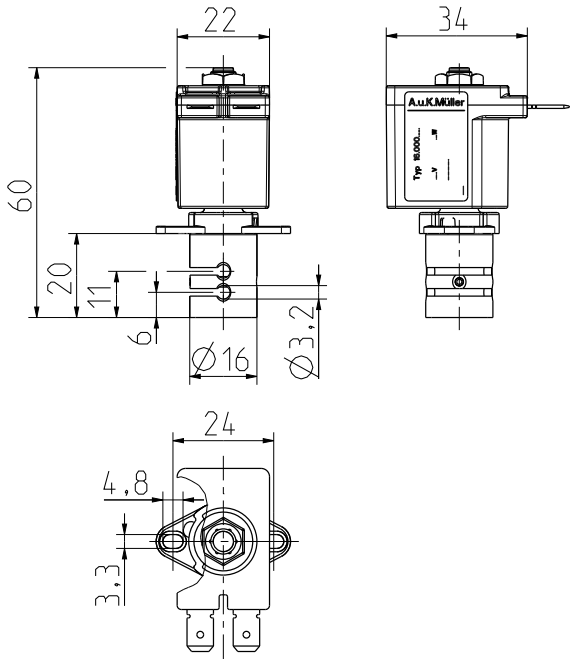

MS 39

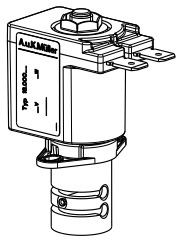

Optionen

I.D. Ø	A.D. Ø	Wandstärke	Shore-Härte	Spannung	Nennleistung / W	ID
1,5	3,0	0,75	60°±5°	12 V DC oder 24 V DC	8,0	auf Anfrage
2,0	2,8	0,4				
2,0	3,0	0,5				

Mögliche Außendurchmesser (A.D.Ø) des Schlauchs: 2,8 - 3,0 mm
Die Wandstärke sollte nicht von der in obiger Tabelle abweichen.
Das Ventil darf nur mit eingelegtem Schlauch betrieben werden.

Magnetspulen

Benennung	Schutzart	Schutzklasse	Nennspannungen		
MS 39	IP00	III	12 24	V DC V DC	
MS 40 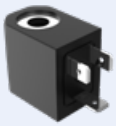	IP65	I	12 24	V DC V DC	

© copyright A.u.K. Müller, technische Änderungen vorbehalten

Elektromagnetventile
Steuergeräte
Spezialarmaturen

A.u.K. Müller GmbH & Co. KG
Dresdener Str. 162
D-40595 Düsseldorf

Tel.: +49(0)211-7391-0
Fax: +49(0)211-7391-281

e-mail: info@akmueller.de
Internet: www.akmueller.de

© copyright A.u.K. Müller, technische Änderungen vorbehalten