Electrovanne 2/2 voies à commande directe, NF

A. u. K. Müller

Electrovannes
Vannes de contrôle
Vannes et systèmes spécifiques

A.u.K. Müller GmbH & Co. KG
Dresdener Str. 162
D-40595 Düsseldorf/Allemagne

Tel.: +49(0)211-7391-0
Fax: +49(0)211-7391-281

e-mail: info@akmueller.de
Internet: www.akmueller.de

Série 18.00x.000

Caractéristiques

- À commande directe
- Conception compacte
- Grande durée de vie
- Convient à l'eau chaude et aux applications alimentaires
- Fonctionne sans pression différentielle minimale
- Montage et entretien aisés
- Changement de la bobine sans ouvrir le circuit de fluide, bobine orientable de 4 x 90°
- Grande sécurité de fonctionnement grâce à des matériaux de qualité et à un test complet des produits

Description

Electrovanne 2/2 en diamètres nominaux différents pour le pilotage de gaz et de fluides neutres. La vanne est à commande directe et normalement fermée au repos (NF).

Il s'agit d'une vanne de passage droit à une chambre avec un raccord à douille pincé ou enfichable à l'entrée et à la sortie.

Le corps de vanne est en PPSU, ce qui convient aux applications d'eau chaude et à la vapeur saturée.

Cette vanne est conçue pour un fonctionnement continu (facteur de marche 100%).

La sécurité du fonctionnement électrique est garantie par la classe d'isolation H.

Applications

- Vapeur saturée jusqu'à +143° C maximum
- Nettoyeurs à vapeur et Machines à repasser
- Distribution automatique de boissons chaudes et froides (Machines à Expresso)
- Appareils médicaux
- Applications industrielles

Certificats possibles

- Règlement (EC) N° 1935/2004
- NSF 169 (seulement: DC)
- UL (seulement: 24 VDC)
- Autre versions approuvées disponibles sur demande

Type	DN
18.003.000	1,5
18.004.000	2,0
18.005.000	2,5

Courbe de débit

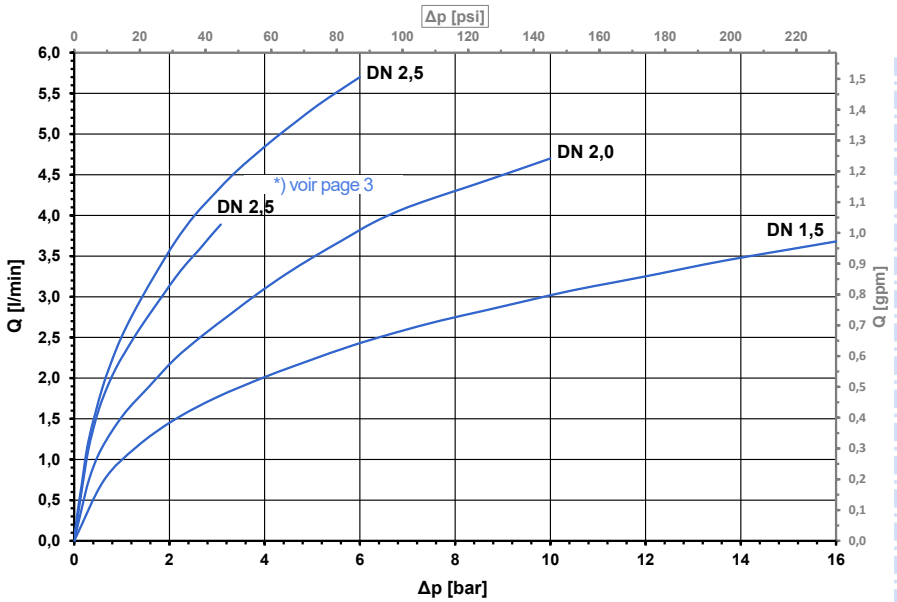

© copyright A.u.K. Müller, sous réserve de modifications techniques

Electrovanne 2/2 voies à commande directe, NF

A. u. K. Müller

Série 18.00x.000

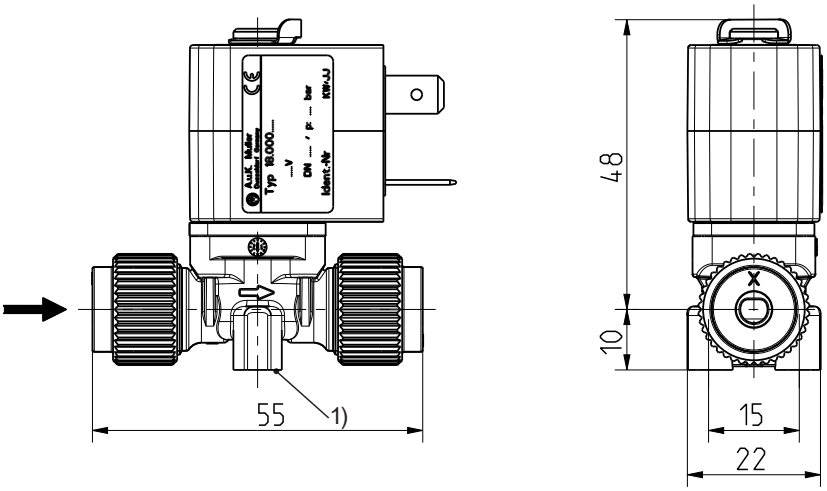

1) possibilité de fixation pour vis à tôle Ø 3,8 x 9 mm

Données Techniques

Type	électrovanne	
Conception	vanne 2/2 voies de passage droit, à commande directe.	
Fonction	NF (normalement fermée au repos)	
Montage	position indifférente	
Fluides	gaz neutres, eau potable chaude et froide ainsi que des fluides physiquement et chimiquement similaires	
T-fluide **Vapeur saturée**	98 143 (3 bar)	°C max. °C max.
T-ambiante	60	°C max.
DN		
Valeur Kv	voir page 3	
p-service		
Bobine	MS 039, MS 040	
Tension nominale	24	V DC
	autres tensions sur demande	
Ecart de tension admissible	+ 10% - 15%	
Facteur de marche **Vapeur saturée** **Bobine 8,0 W**	100 % 50% (activer:0,5 min couper: 0,5 min)	
Puissance nominale	8,0 W	
Protection **MS 39** **MS 40**	 IP 00 IP 65	
Raccordements électriques	À cosses plates 6,3 x 0,8 mm Connecteur - modelé B-Industrie	
Classe d'isolation	H	selon EN 60730
Classe de protection	I	selon EN 60730 (appropriée pour l'installation dans des appareils de la classe de protection I)

Matériaux

Corps de vanne	PPSU
Tube de guidage	acier inox
Noyau	acier inox
Joint	EPDM
Enrobage de bobine	PET

MS 39 (IP00)	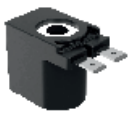
MS 40 (IP65)	

Options

Matériau du tuyau	Dimension du tuyau Ø extérieur x épaisseur de la parois	
Tuyaux flexibles en plastique	6 x 1 mm	
Tuyaux en métal	6 x 1 mm	a prévoir une passe par l'utilisateur

Différents dimension du tuyau sont en préparation

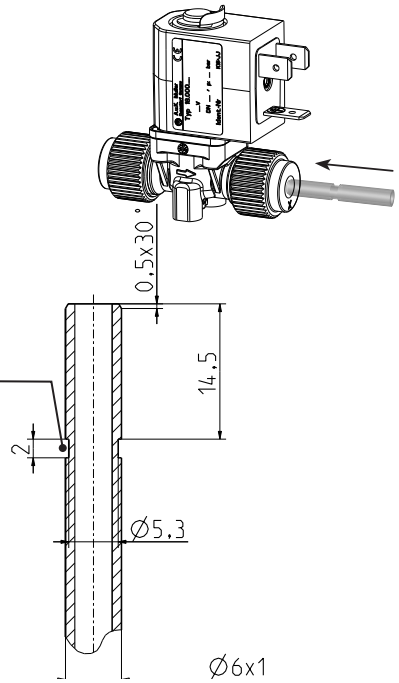

⚠ Les corps de vanne en PPSU ne doivent pas entrer en contact avec:

L'acétone, les éthers, les cétones, les hydrocarbures aromatiques, hydrocarbures chlorés, les acides oxydants et les adhésifs anaérobiques.

© copyright A.u.K. Müller, sous réserve de modifications techniques

Série 18.00x.000

Se référer au système enfichable FitSys18 pour d'autres options de raccordement de la vanne.

Type		Entrée		Sortie
G	Connexion rapide Ø 4 mm			
F	Connexion rapide Ø 6 mm			
E	Connexion par serrage Ø 6 mm			

Les connexions d'entrée et de sortie peuvent être combinées

Raccordements alternatifs

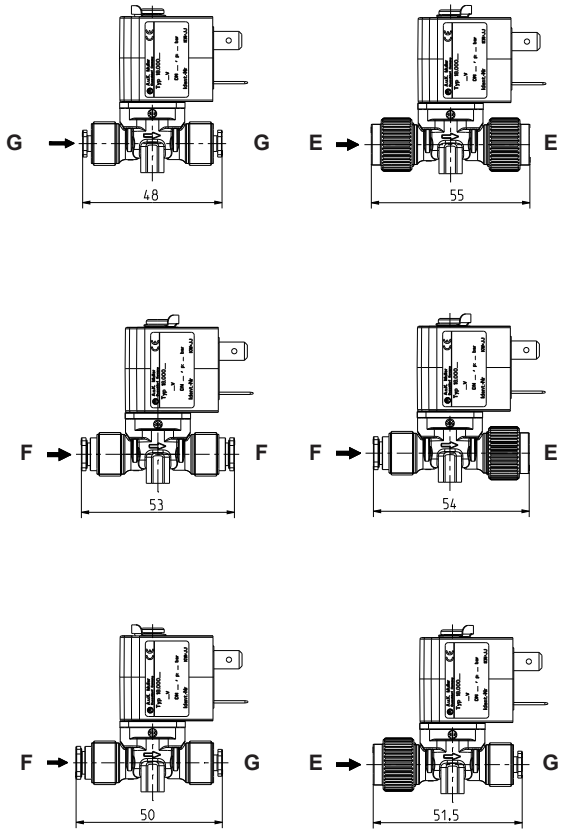

Combinaisons de raccordements disponibles

ID	DN	Valeur Kv	Entrée	Sortie	p-service		Bobine	Tension
	mm	l/min	Ø mm	Ø mm	bar dans le sens d'écoulement	bar sens inverse d'ecoulement		V
087714	1,5	0,9	F	G	0 - 16,0	0 - 12,0	MS 40	24
087712			G	G				
087733			F	G				
087717			F	F				
087719			F	E				
087723			F	F		0 - 7,5		12
087736			F	F		0 - 2,5		230 / 50 Hz
087730			F	F		0 - 12,0	MS 39	24
087728			F	G				
087724	2	1,5	G	G	0 - 6,0	0	MS 40	12
087734			F	F	0 -10,0	0 - 1,0		
087735			F	F				24
087726	2,5	2,1	F	F	0 - 3,0 *)	0 - 5,0	MS 39	
087727		2,5	F	F	0 - 6,0	0		
087701		2,1	E	E	0 - 3,0	0 - 5,0	MS 40	
087702			F	F	0 - 3,0	0 - 5,0		
087706		2,5	F	F	0 - 6,0	0		

*) Vapeur saturée jusqu'a 143°C (courbe de débit pour des liquides voir page 1)

antres versions disponibles sur demande

© copyright A.u.K. Müller, sous réserve de modifications techniques

Série 18.00x.000

Manifold à connexions rapides pour tube Ø6 mm

Seulement 4 types de manifold avec connexions rapides pour tube 6 mm sont nécessaires pour réaliser tous types de montages. Aucun outil aussi bien pour le montage que le démontage n'est nécessaire.

⚠ Ventilation suffisante des bobines à respecter.

Exemples de configuration

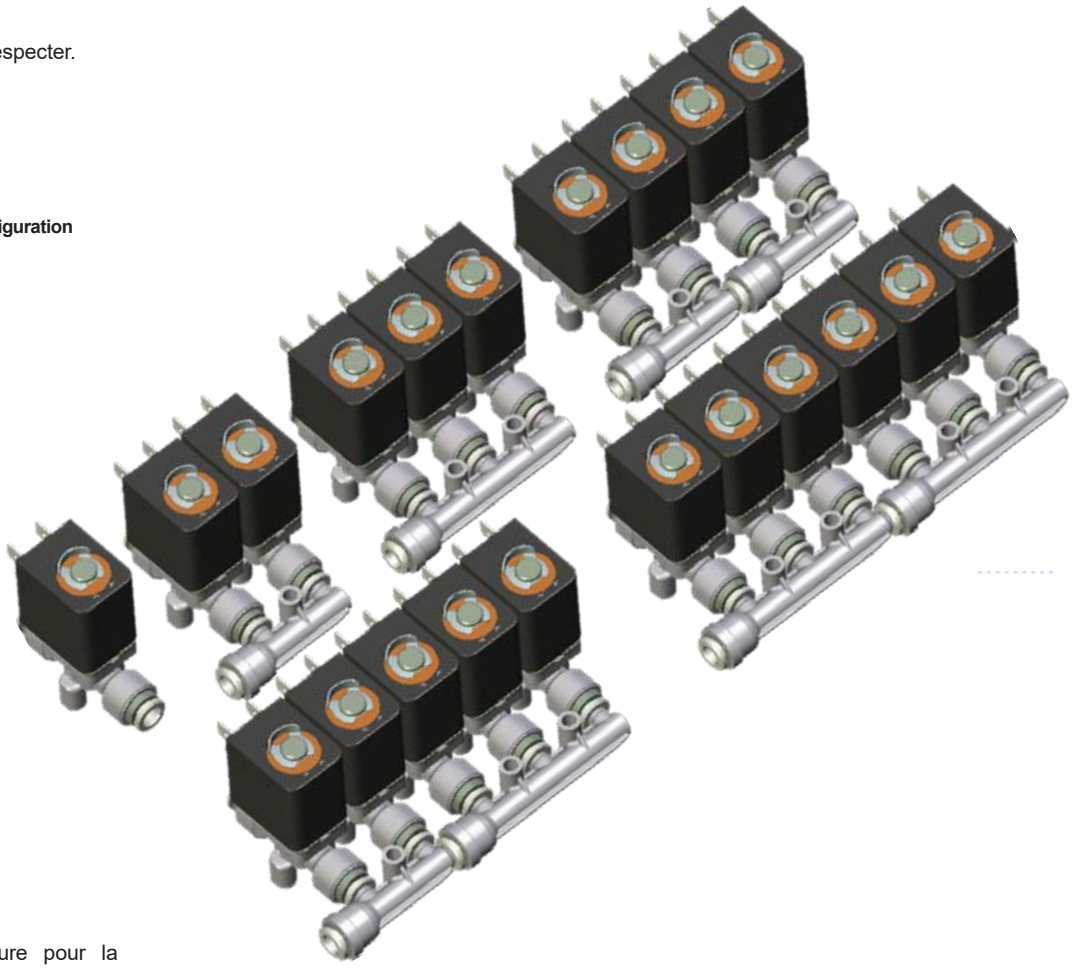

Le système est utilisable aussi bien avec de l'eau chaude qu'avec de la vapeur saturée à +143°C maximum.

Pour la vapeur saturée, la correspondance pression/température est présentée dans le diagramme à droite.

Diagramme pression/température pour la vapeur saturée

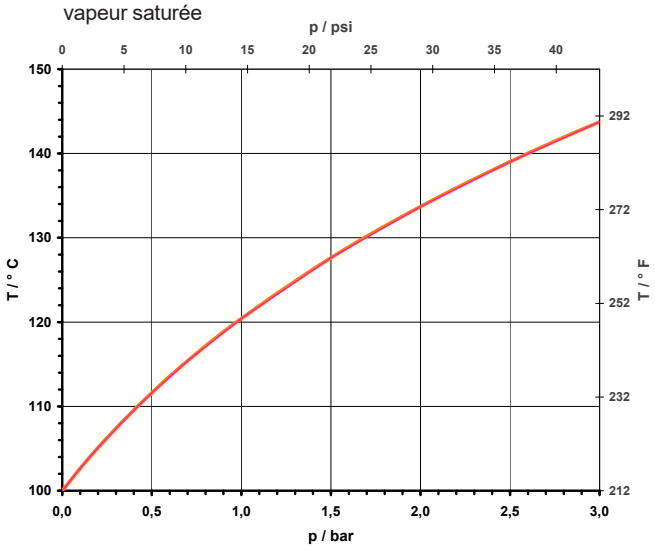

© copyright A.u.K. Müller, sous réserve de modifications techniques

Série 18.00x.000

Composants pour connexions rapides pour tube 6 mm

Type	Schémas		ID
	* Zone du joint torique	Sens du fluide (⟶) inversé également possible.	
MC-F.C.C	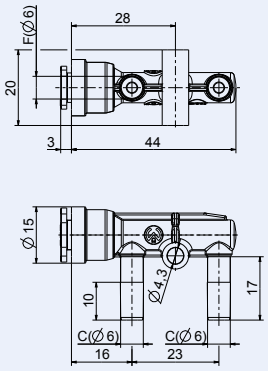	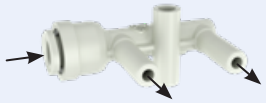	008948
MC-F.C.C.C	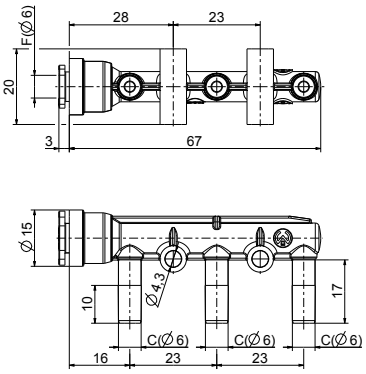		008949
MO-F.C.C.C	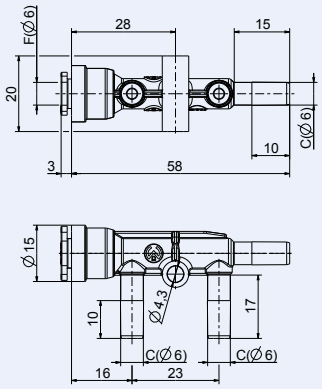		008946
MO-F.C.C.C.C	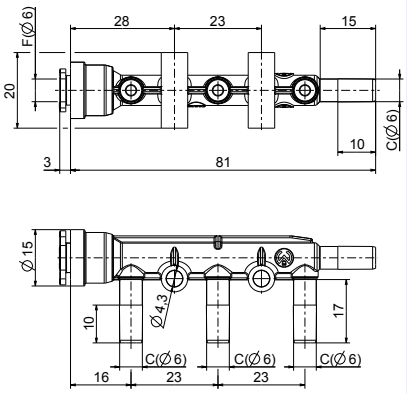		008947

© copyright A.u.K. Müller, sous réserve de modifications techniques

Série 18.00x.000

Exemple de montage des vannes et des manifolds sur une plaque de montage

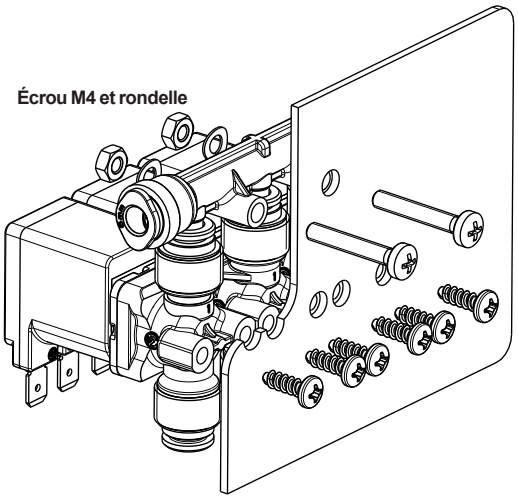

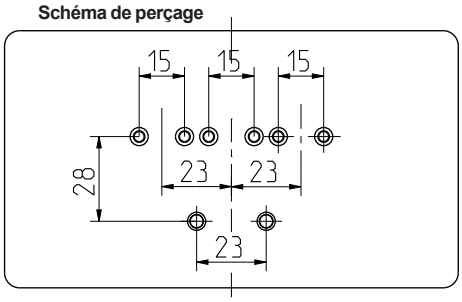

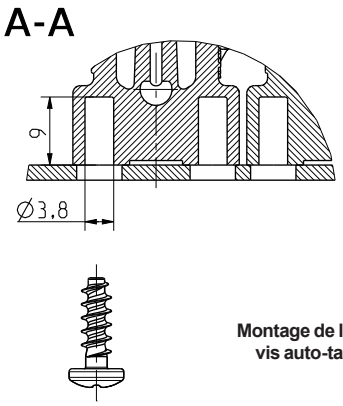

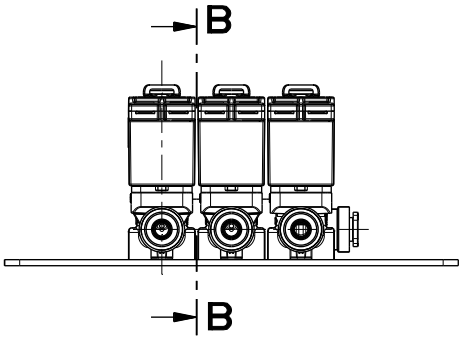

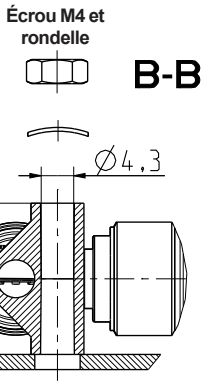

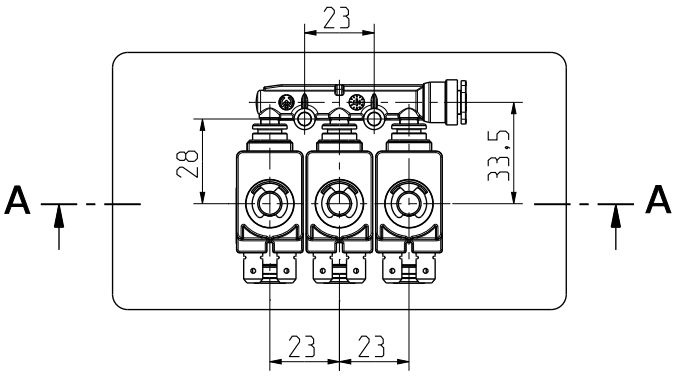

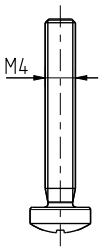

© copyright A.u.K. Müller, sous réserve de modifications techniques