Fiche Technique

Electrovanne servo-commandée NF, DN 13

A.u.K. Müller

Electrovannes
Vannes de contrôle
Vannes et systèmes spécifiques

A.u.K. Müller GmbH & Co. KG
Dresdener Str. 162
D-40595 Düsseldorf/Allemagne

Tel.: +49(0)211-7391-0
Fax: +49(0)211-7391-281

e-mail: info@akmueller.de
Internet: www.akmueller.de

Série 19.013.326

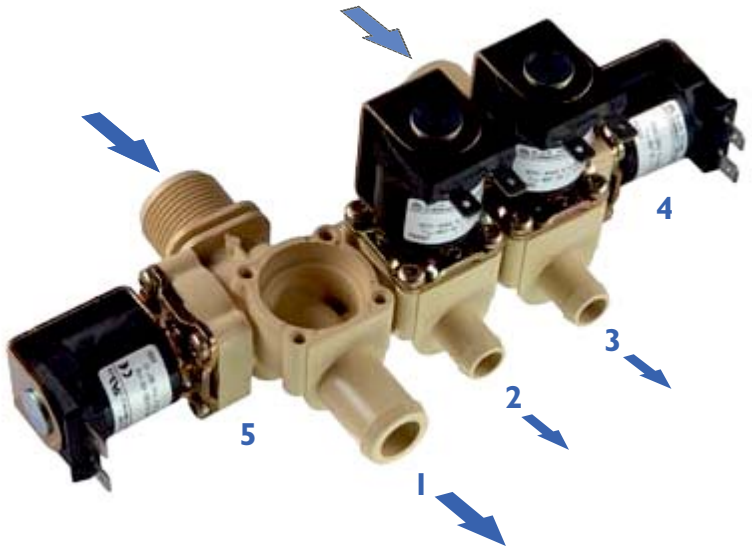

Caractéristiques

- servo-commandée
- normalement fermée au repos (NF)
- changement de la bobine sans couper le circuit de fluide, bobine orientable de 4 x 90° (4 et 5)
- ces vannes conviennent à l'eau chaude jusqu'à 90°C
- comportement hydraulique identique en cas de courant continu et alternatif
- anti-coup de bélier optimisé avec faible émission de bruit selon EN 60730
- grande durée de vie
- grande sécurité de fonctionnement grâce à des matériaux de qualité et à un test complet des produits

Applications

- Appareils industriels
- Appareils de climatisation
- Matériel agroalimentaire
- Installations de nettoyage
- Lave-vaisselles
- Lave-linges

Description

Les vannes sont montées en ligne et disposent de deux entrées (4 et 5) en DN 13 qui peuvent ouvrir et fermer séparément et qui alimentent la sortie principale 1. Ainsi, le changement p. ex. entre l'eau chaude et l'eau froide est possible sans problème. Dans les deux entrées, un régulateur de débit peut être monté.

En plus, grâce aux vannes en DN 10 (2 ou 3), deux flux partiels peuvent être mises en circuit. La régulation de débit est aussi possible par l'installation d'un régulateur ou d'un diaphragme. Il s'agit de vannes servo-commandées et normalement fermées au repos (NF).

Toute une gamme de bobine à tension et fréquence différentes sont disponibles.

La sécurité du fonctionnement électrique est garantie par la classe d'isolation F et peut de plus être renforcée par des protections internes.

Grâce à l'utilisation de matériaux de qualité, entre autres pour l'isolation, la marche continue (100%) est possible pour des températures ambiantes et de fluide élevés. L'électrovanne est protégée de la corrosion grâce à l'utilisation d'acier inoxydable pour les pièces internes en contact avec le fluide.

Courbe de débit

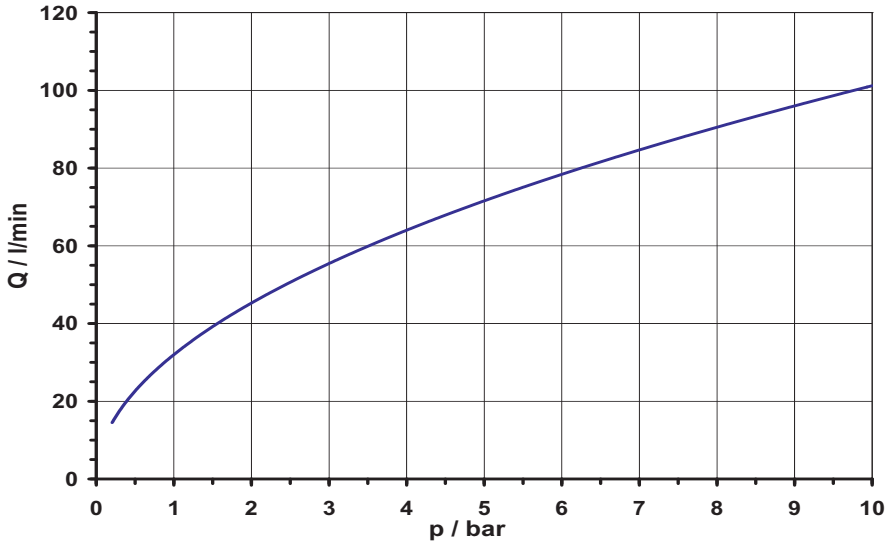

© copyright A.u.K. Müller, sous réserve de modifications techniques

Electrovanne servo-commandée NF, DN 13

A.u.K. Müller

Série 19.013.326

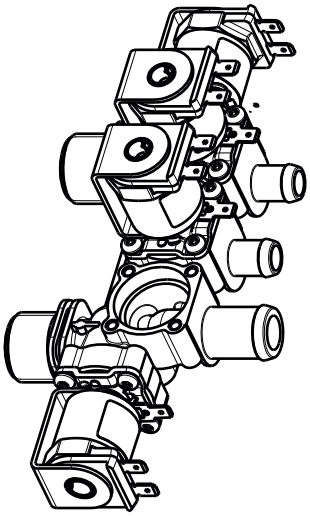

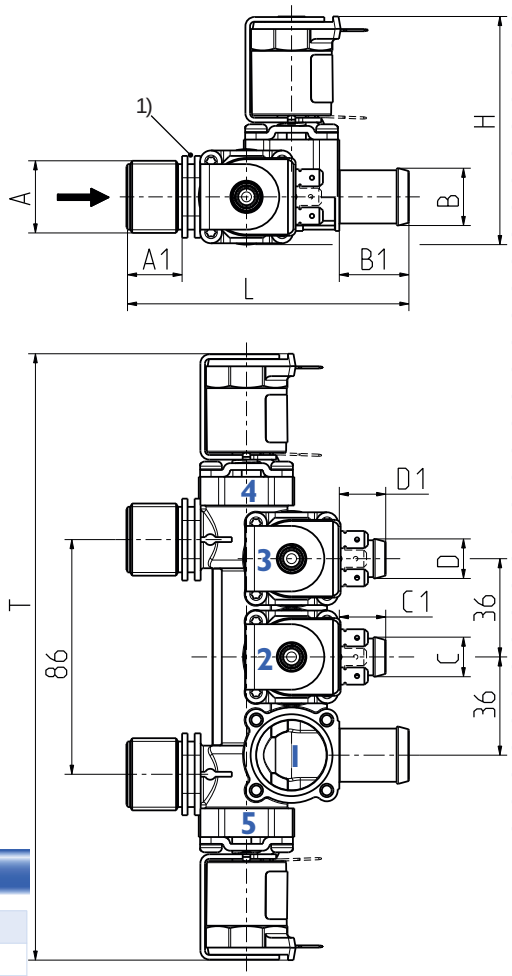

Matériaux

Corps de vanne	PPE
Tube de guidage	acier inox
Noyau et ressort	acier inox
Membranes et joints	EPDM NBR (sur demande) VMQ (sur demande)
Enrobage de bobine	PBT,PET ou résine époxy
Tamis	POM (à l'entrée) acier inox sur demande

Données Techniques

Type	électrovanne	
Conception	servo-commandée, á 5 chambres	
Fonction	NF (normalement fermée au repos)	
Montage	position indifférente	
Fluides	eau potable chaude et froide ainsi que des fluides physi-quement et chimiquement similaires	
T-fluide	90	°C max.
T-ambiante	60	°C max.
DN	13 10	mm chambre **4** et **5** mm chambre **2** et **3**
p-Service	0,2 - 10	bar
Valeur Kv	32	l/min
Régulateur de débit	sur demande	
Coup de bélier	selon EN 60730	
Bobine	MS.006, MS.024, MS.025	
Tension nominale	220 - 240 V AC 50-60 Hz 110 V AC 50 Hz 110 - 127 V AC 60 Hz 24 V AC 50/60 Hz 12 V AC 50/60 Hz 24 V DC 12 V DC	
	autres tensions sur demande	
Ecart de tension admissible	+10% -15%	
Facteur de marche	100%	
Puissance nominale	8,5 W	13 VA (AC)
Protection	IP 00 à IP 68	
Raccordement électrique	à cosses plates 6,3 x 0,8 mm connecteur selon EN 175301-803 (IP 65) et diverses bobines à câble (IP67, IP 68)	
Classe d'isolation	F	selon EN 60730
Classe de protection	I	selon EN 60730 (appropriée pour l'installation dans des appareils de la classe de protection I.)

1) Bride de fixation

Options

Matériau	Entrée		Sortie				Longueur	Hauteur	Profondeur
	Ø A	A1	Ø B	B1	Ø C/D	C1/D1	L	H	T
PPE	G 3/4	20	21 douille	25,5	14,5 douille	17	103	84	222
PPE	.75-11.5 NH	20	21 douille	25,5	4,5 douille	17	103	84	222

MS.006 (IP00)	
MS.025 (IP67, IP68)	
MS.024 (IP65)	