Fiche Technique

Vanne à flotteur, DN 10

A.u.K. Müller

Électrovannes
Vannes de contrôle
Vannes et systèmes spécifiques

A.u.K. Müller GmbH & Co. KG
Dresdener Str. 162
D-40595 Düsseldorf/Allemagne

Tel.: +49(0)211-7391-0
Fax: +49(0)211-7391-281

e-mail: info@akmueller.de
Internet: www.akmueller.de

Série 21.010.110

technologie brevetée

Caractéristiques

- Servo-commandée
- Changement du sens de passage du fluide de 90°
- Fonction largement indépendante de la pression d'entrée
- Montage et entretien aisés
- Conception compacte
- À l'eau chaude jusqu'à 60°C
- Niveau de remplissage réglable
- Grande sécurité de fonctionnement grâce à des matériaux de qualité et à un test complet des produits

Description

La vanne à membrane DN 10 servo-commandée, fermée par la montée du flotteur, est conçue pour le contrôle de niveau en réservoirs.

En cas de baisse du niveau, la vanne à flotteur s'ouvre automatiquement et se referme lorsque le niveau maximal est atteint.

Le jet d'eau qui sort de la vanne est guidé jusqu'au levier. Celui-ci pousse le bras du flotteur en direction de la fermeture. Le débit du fluide est maintenu constant malgré la variation de pression. Par cela, le débordement de petits réservoirs peut être évité.
Si le niveau dans le réservoir est atteint, la vanne est définitivement fermée par la montée du flotteur.

Il s'agit d'une vanne à une chambre avec passage du fluide à l'équerre. La vanne convient à l'eau chaude jusqu'à 60°C grâce à son corps en polyamide renforcé fibre de verre et au flotteur en PE.

Applications

- Remplissage de réservoirs
- Systèmes d'irrigation
- Nettoyage haute pression
- Machines à glace
- Appareils industriels

Certificats

Versions approuvées disponibles sur demande:

- KTW-BWGL System 1+
- Autres sur demande

Courbe de débit

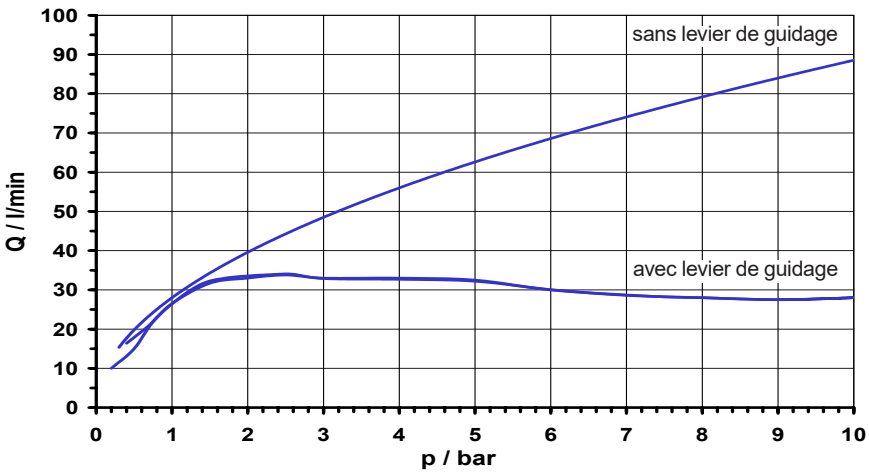

© copyright A.u.K. Müller, sous réserve de modifications techniques

Série 21.010.110

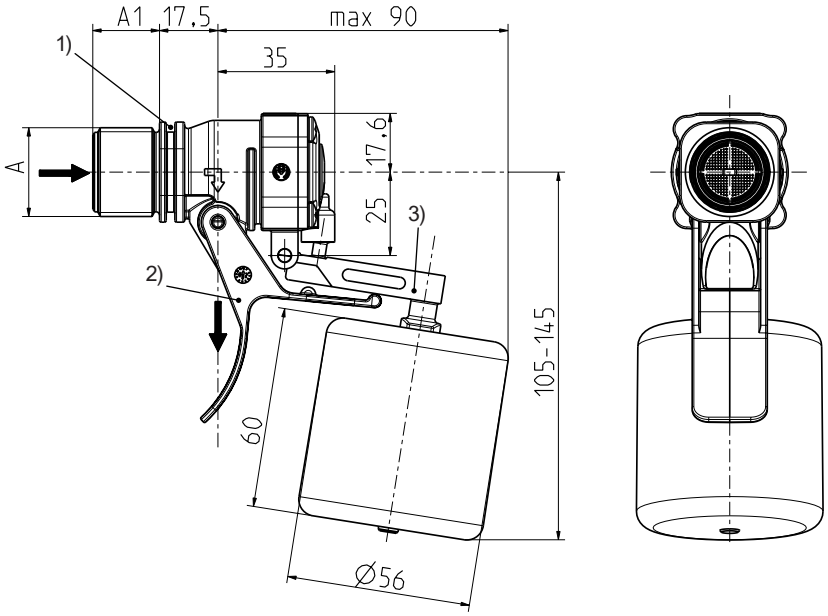

1) Bride de fixation
2) Levier de guidage
3) Levier de flotteur

Données Techniques

Type	vanne à flotteur	
Conception	vanne 2/2 de passage à l'équerre, servo-commandée, à 1 chambre	
Fonction	ferme par la montée du flotteur	
Montage	flotteur vertical vers le bas	
Fluides	eau potable chaude et froide ainsi que des fluides physiquement et chimiquement similaires	
T-fluide	5 - 30 5 - 60	°C Polystyrène °C PE
T-ambiante	comme T-fluide	
DN	10	mm
p-Service	0,3 - 10,0	bar
Valeur Kv	28	l/min
Passage du fluide	sens de la flèche	
Cylindre de flotteur	position réglable	
Filtre	monté à l'entrée	

Matériaux

Corps de vanne	PA 66 chargé fibre de verre
Membranes	EPDM, VMQ sur demande
Joints	EPDM
Cylindre de flotteur	Mousse PE Polystyrène sur demande
Levier de flotteur	POM
Levier de guidage	POM
Tamis	POM acier inox sur demande

Variations voir prochaine page

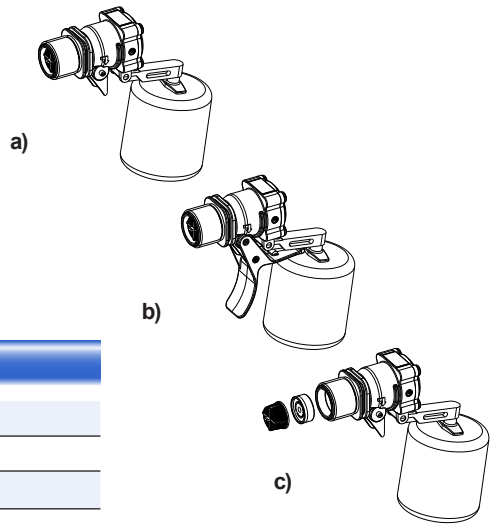

Options

Matériau	Entrée		Sortie	
	Ø A	A1	Ø	
PA 66	G 1/2	15,0	10,0	
PA 66	G 3/4	20,0	10,0	
PA 66	G 3/4	30,0	10,0	
PA 66	.75x11.5 NH	20,0	10,0	sur demande
PA 66	G 3/4 taraudage	30,0	10,0	
PA 66	.75x11.5 NH taraudage	30,0	10,0	

© copyright A.u.K. Müller, sous réserve de modifications techniques

Série 21.010.110

Variations sur demande

	levier de guidage	regulateur de debit en entreé		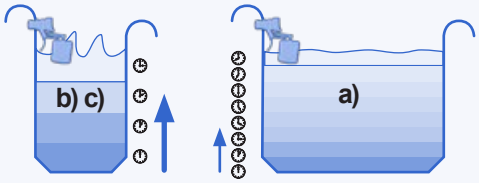 Le débit doit être ajusté à la surface de l'eau du réservoir au niveau du flotteur.
a)	○	○	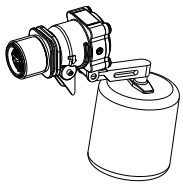	Le débit n'est pas régulé. Le réglage (p. ex. 0,5 - 8 bar) est recommandé si la montée du niveau d'eau dans le réservoir amène à un débordement
b)	●	○	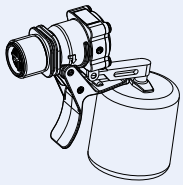	Réglage du débit de 1,5 bar à 35 l/min.
c)	○	●	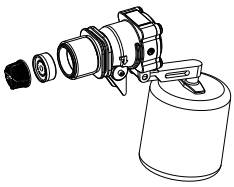	Réglage du débit à partir de 1 bar conforme au régulateur d'une tolérance étroite comparé avec **b)** Pour petits réservoirs, des régulateurs de débit de ≤ 20 l/min sont recommandés. Par exemple : MR04 ou MR05 à l'entrée de la vanne.

● recommandé ○ pas nécessaire

Le choix du réglage de débit **b)** ou **c)** dépend du volume et du temps de remplissage du réservoir.

© copyright A.u.K. Müller, sous réserve de modifications techniques

Électrovannes
Vannes de contrôle
Vannes et systèmes spécifiques

A.u.K. Müller GmbH & Co. KG
Dresdener Str. 162
D-40595 Düsseldorf/Allemagne

Tel.: +49(0)211-7391-0
Fax: +49(0)211-7391-281

e-mail: info@akmueller.de
Internet: www.akmueller.de