Fiche Technique

Electrovanne NF, DN 10 trois chambres

A.u.K. Müller

Electrovannes
Vannes de contrôle
Vannes et systèmes spécifiques

A.u.K. Müller GmbH & Co. KG
Dresdener Str. 162
D-40595 Düsseldorf/Allemagne

Tel.: +49 211 7391-0
Fax: +49 211 7391-281

e-mail: info@akmueller.de
Internet: www.akmueller.de

Série 29.010.326

Caractéristiques

- servo-commandée
- normalement fermée au repos (NF)
- grande durée de vie
- convient à l'eau chaude jusque' à 90 °C
- montage et entretien faciles
- changement de la bobine sans couper le circuit de fluide, bobine orientable de 4 x 90°
- position de montage indifférente
- grande sécurité de fonctionnement grâce à des matériaux de qualité et à un test complet des produits

Applications

- Systèmes d'irrigation
- Appareils industriels
- Appareils de climatisation
- Installations de nettoyage
- Lave-vaisselles
- Lave-linges
- Installations de traitement d'eau

Description

Electrovanne 2/2 en DN 10 pour le pilotage d'eau potable et de fluides physiquement et chimiquement similaires. La vanne est servo-commandée et elle est normalement fermée au repos (NF).

Il s'agit d'une vanne de passage droit à trois chambres dont le corps peut être équipé de différents raccordements.

A la sortie de la première chambre, le flux sera divisé entre les deux chambres suivantes. Chaque chambre doit être pilotée séparément. La fonction correspond à celle de deux vannes montées en ligne avec changement de la direction du flux.
Sur demande, une commande directe peut équiper la chambre de sortie. Ainsi, la fermeture complète de la vanne est assurée, car une pression minimale n'est pas nécessaire.

Toute une gamme de bobine à tension et fréquence différentes sont disponibles.
La sécurité du fonctionnement électrique est garantie par la classe d'isolation F et peut de plus être renforcée par des protections internes.

Grâce à l'utilisation de matériaux de qualité, entre autres pour l'isolation, la marche continue (100%) est possible pour des températures ambiantes et de fluide élevés. L'électrovanne convient à l'eau chaude grâce à un corps en polyamide renforcé fibre de verre et est protégée de la corrosion grâce à l'utilisation d'acier inoxydable pour les pièces internes en contact avec le fluide.

Courbe de débit

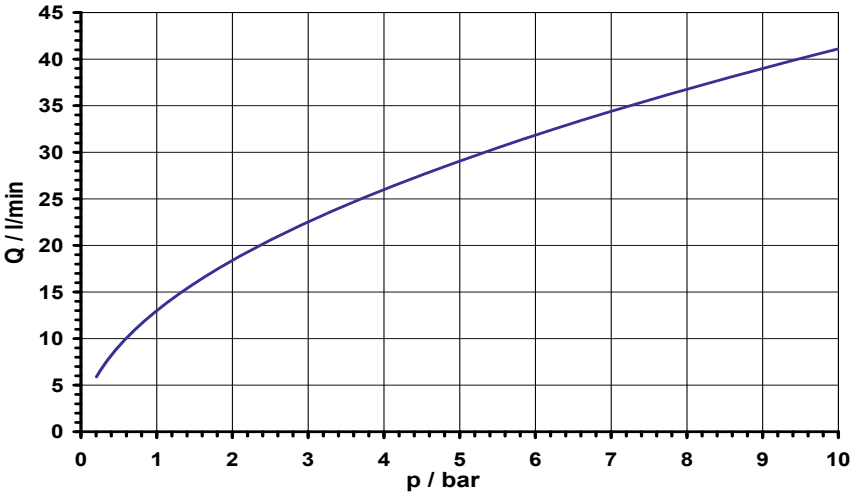

© copyright A.u.K. Müller, sous réserve de modifications techniques

Electrovanne NF, DN 10 trois chambres

A.u.K. Müller

Série 29.010.326

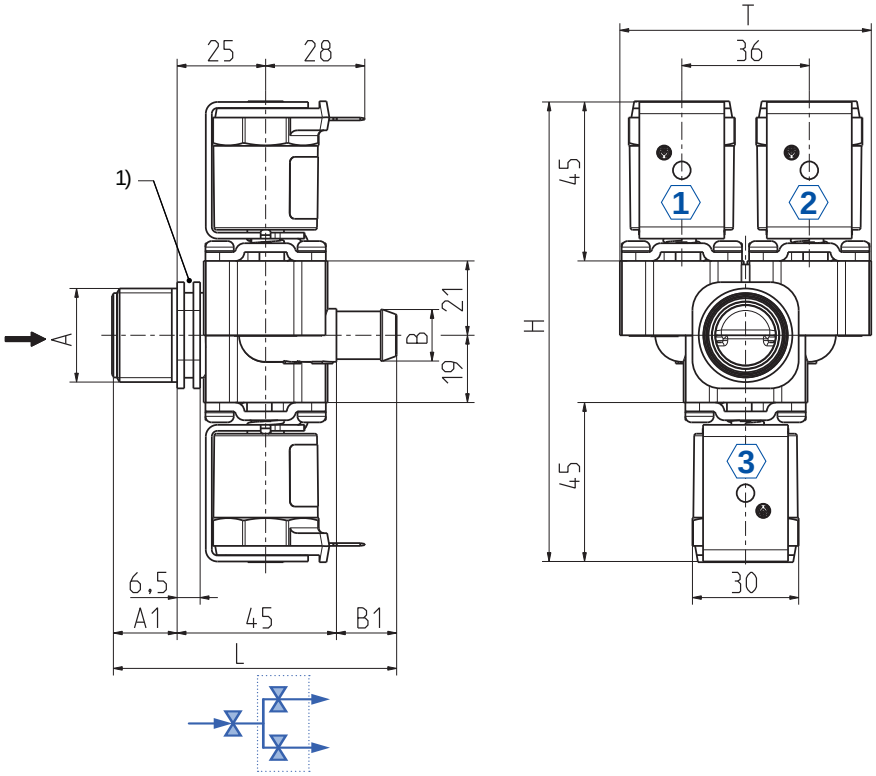

1) Bride de fixation
1, 2, 3 chambre de la vanne

Matériaux

Corps de vanne	PA 66, chargé fibre de verre
Tube de guidage	acier inox
Noyau	acier inox
Membranes et joints	EPDM
Enrobage de bobine	PBT, PET ou Résine Epoxy
Tamis	POM (à l'entrée)

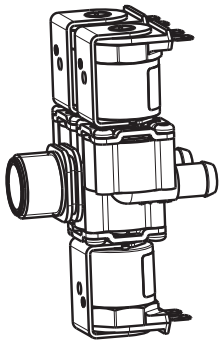

Données Techniques

Type	électrovanne		
Conception	vanne 2/2 , servo-commandée, à 3 chambre		
Fonction	NF (normalement fermée au repos)		
Montage	position indifférente		
Fluides	eau potable chaude et froide ainsi que des fluides physi-quement et chimiquement similaires		
T-fluide	90	°C max.	
T-ambiante	70 (60	°C max. °C max. USA et bobine MS.024, MS.025)	
DN	10	mm	
p-Service	0,2 - 10	bar	
Valeur Kv	13	l/min	
Régulateur du débit	sur demande		
Coup de bélier	selon EN 60730		
Bobine	MS.006, MS.024, MS.025		
Tension nominale	220 - 240 110 110 - 127 24 12 24 12	V AC V AC V AC V AC V AC V DC V DC	50-60 Hz 50 Hz 60 Hz 50/60 Hz 50/60 Hz
	autres tensions sur demande		
Ecart de tension admissible	+10% -15%		
Facteur de marche	100%		
Puissance nominale	8,5 W	13 VA (seulement AC)	
Protection	IP 00 jusqu'à IP 68		
Raccordement électrique	à cosses plates 6,3 x 0,8 mm connecteur selon EN 175301-803 (IP 65) et diverses bobines à câble (IP67, IP 68)		
Classe d'isolation	F	selon EN 60730	
Classe de protection	I	selon EN 60730 (appropriée pour l'installation dans des appareils de la classe de protection I.)	

Raccordements - Accessoires

Matériau	Entrée		Sortie		Longueur	Hauteur	Profondeur
	Ø A	A1	Ø B	B1	L	H	T
PA 66	G 3/4	18,0	2x 14,5 douille	17,0	80,0	130,0	710
PA 66	G 3/4	18,0	2x 12,0 douille	17,0	80,0	130,0	71,0

MS.006 (IP00)	
MS.025 (IP67, IP68)	
MS.024 (IP65)	