Fiche Technique

Electrovanne de chauffe-eau, DN 8

A.u.K. Müller

Electrovannes
Vannes de contrôle
Vannes et systèmes spécifiques

A.u.K. Müller GmbH & Co. KG
Dresdener Str. 162
D-40595 Düsseldorf/Allemagne

Tel.: +49 211 7391-0
Fax: +49 211 7391-281

e-mail: info@akmueller.de
Internet: www.akmueller.de

Série 46.008.118

Description

Electrovanne 2/2 en DN 8 pour la distribution de fluides liquides. La vanne est à commande directe et elle est normalement fermée au repos (NF).

Cette électrovanne est à membrane de séparation qui isole le fluide de la partie électrique. Le siège de la vanne en PTFE évite le dépôt de calcaire.

Les vannes de ce type peuvent être équipées, selon les spécifications du client, d'un grand nombre de raccordements en courant continu ou alternatif. Un pilotage faible puissance ou PPM est disponible en option.

La sécurité du fonctionnement électrique est assurée par l'enrobage PBT de la bobine et peut, de plus, être renforcée par une protection supplémentaire.

Cette électrovanne convient particulièrement pour les applications alimentaires et pour l'eau chaude.

Applications

- Distribution automatique de boissons chaudes et froides
- Vidange de réservoirs
- Distributeurs de nourriture pour animaux

Caractéristiques

- à commande directe
- noyau séparé du fluide par une membrane
- les bulles d'air sont canalisées grâce à un canal oblique interne
- siège de la vanne en PTFE évite le dépôt de calcaire
- membrane spécialement conçue pour éviter le dépôt de calcaire sur le siège de la vanne
- grande durée de vie
- débit réglable (par vis)
- convient à l'eau chaude et aux applications alimentaires
- fonctionne sans pression différentielle minimale
- paramètres hydrauliques identiques en courant continu ou alternatif
- vidange complète en sortie de la vanne après la fermeture
- montage et entretien aisés
- changement de la bobine sans couper le circuit de fluide, bobine orientable de 4 x 90°
- grande sécurité de fonctionnement grâce à des matériaux de qualité et à un test complet des produits

© copyright A.u.K. Müller, sous réserve de modifications techniques

Electrovanne de chauffe-eau, DN 8

A.u.K. Müller

Série 46.008.118

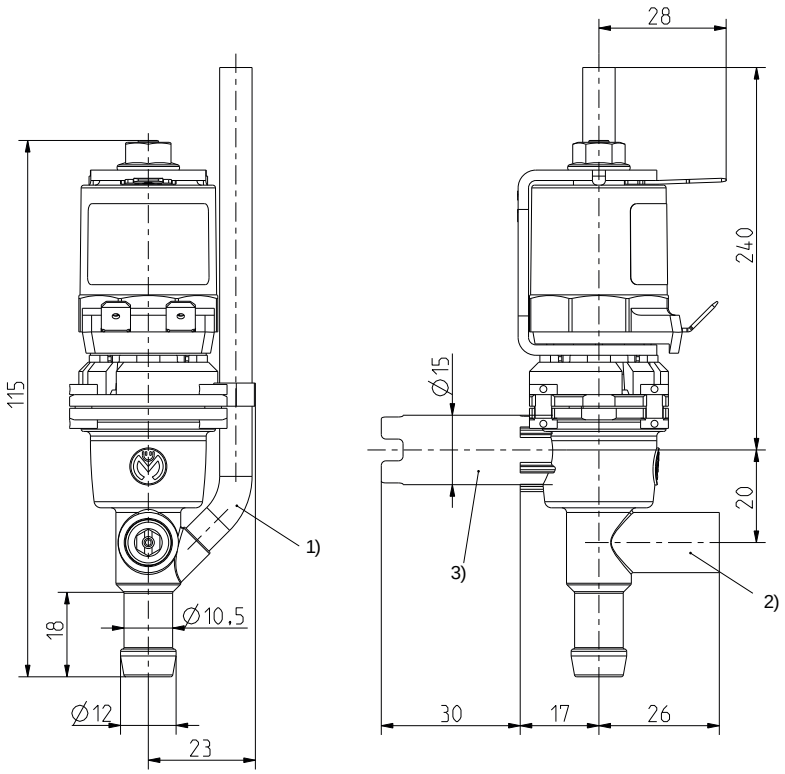

Données Techniques

Type	électrovanne pour le dosage		
Conception	vanne 2/2 de passage à l'équerre, à commande directe, à 1 chambre		
Fonction	NF (normalement fermée au repos)		
Montage	bobine vers le haut		
Fluides	eau potable chaude et froide ainsi que des fluides physiquement et chimiquement similaires		
T-fluide	98	°C max.	
T-ambiante	70	°C max.	
DN	8	mm	
Débit	réglable en sortie		
p-Service	0 - 60	mbar	
Bobine	MS.006		
Tension nominale	230 110 24 24	V AC V AC V AC V DC	50/60 Hz 50/60 Hz 50/60 Hz
	autres tensions sur demande		
Ecart de tension admissible	+10% -15%		
Facteur de marche	AC 50% (cycle 1 min) DC 100%		
Puissance nominale	9,5 W	16,4 VA (seulement AC)	
Protection	IP 00	protections plus élevées sur demande	
Raccordement électrique	à cosses plates 6,3 x 0,8 mm (autres raccordements sur demande)		
Classe d'isolation	F	selon EN 60730	
Classe de protection	I	selon EN 60730 (appropriée pour l'installation dans des appareils de la classe de protection I.)	

Matériaux

Corps de vanne	PSU
Siège de vanne	PTFE
Tube de guidage	acier inox
Noyau	acier inox
Membrane	VMQ FMQ (sur demande)
Joints	VMQ
Enrobage de bobine	PBT, PET ou résine époxy

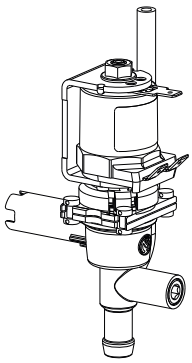

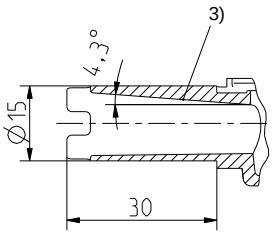

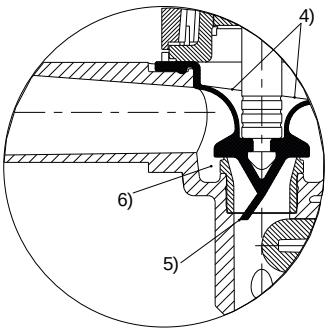

Options

1)	Douille d'aération de sortie servant à vider totalement le tuyau raccordé; différents longueurs sont disponibles
2)	Vis de réglage pour un ajustage précis du débit
3)	La douille d'entrée est conçue inclinée
4)	Inclination continue par la membrane Brevetée EP 1 596 109
5)	Membrane spéciale: dérivation de gouttes par vibrations du prolongement de la membrane lors de la fermeture. Ce prolongement de la membrane est coudé et peut ainsi éloigner les gouttes du siège Brevetée EP 1 286 092
6)	Siège de vanne soulevée afin de créer une distance aux parties ou le calcaire se dépose

Série 46.008.118

joints du réservoir matériau: VMQ

	pour version de corps	ID.
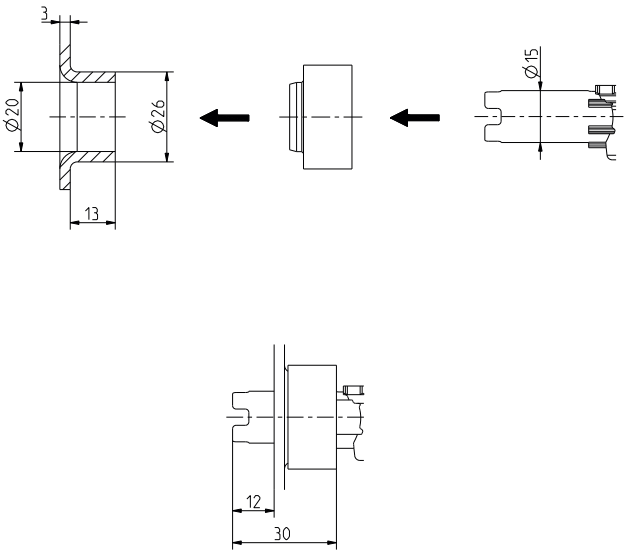	~001	Joint pour le raccord du réservoir 004966
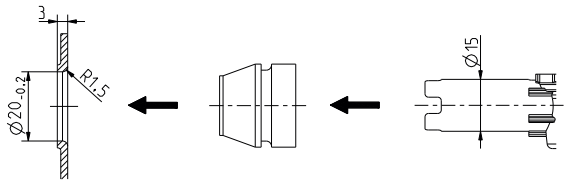	~001	joint pour l'orifice du réservoir 006723

© copyright A.u.K. Müller, sous réserve de modifications techniques