Vanne à cartouche bistable, DN 5

A. u. K. Müller

Electrovannes
Vannes de contrôle
Vannes et systèmes spécifiques

A.u.K. Müller GmbH & Co. KG
Dresdener Str. 162
D-40595 Düsseldorf/Allemagne

Tel.: +49(0)211-7391-0
Fax: +49(0)211-7391-281

e-mail: info@akmueller.de
Internet: www.akmueller.de

Série 50.005.102

Caractéristiques

- Servo-commandée
- Ensemble pré-testé
- Longévité
- Miniaturisation
- Valeur Kv optimisée pour diamètre nominal DN 5
- Anti-coup de bélier optimisé avec faible émission de bruit selon ISO 60730 et EN 15091
- Montage et entretien faciles
- Raccordements standards
- Montage à rotation symétrique
- Faible consommation
- Position de montage indifférente
- Convient aux jets d'eau
- Grande sécurité de fonctionnement grâce à des matériaux de qualité
- Avantage de l'hygiène par 100% test final avec de l'air

Applications

- Robinets de soutirage et de rinçage
- Systèmes d'irrigation
- Appareils industriels
- Système de pilotage pour vannes de plus gros diamètres

Certificats disponibles

Versions approuvées disponibles sur demande:

- KTW/W270
- WRAS
- ACS
- NSF 61
- Autres sur demande

Description

Electrovanne 2/2 voies DN 5 à cartouche avec pilote bistable pour l'eau potable, spécialement adaptée aux robinets électroniques, fonctionnement sur batterie.

La commande d'impulsion est adaptée afin de minimiser la consommation d'énergie en utilisant des batteries standards pour un usage longue durée avec la garantie du fonctionnement de la cartouche à 100 %.

Son encombrement extérieur est si fortement réduit que le composant s'intègre sans problème dans un minimum de place.

Autre avantage, la version avec cartouche à visser facilite le montage, l'entretien et le test pour l'utilisateur.

De plus, il n'est plus nécessaire pour l'utilisateur de réaliser le siège principal de la vanne, comme pour des vannes de pilotage.

Le débit de la vanne à cartouche est optimisé, de sorte qu'avec le DN 5, les exigences standards des robinets de soutirage.

Courbe de débit

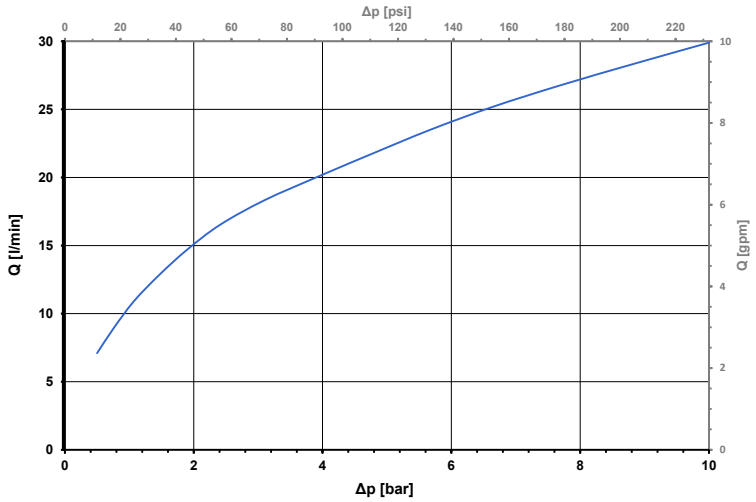

© copyright A.u.K. Müller, sous réserve de modifications techniques

Vanne à cartouche bistable, DN 5

A. u. K. Müller

Série 50.005.102

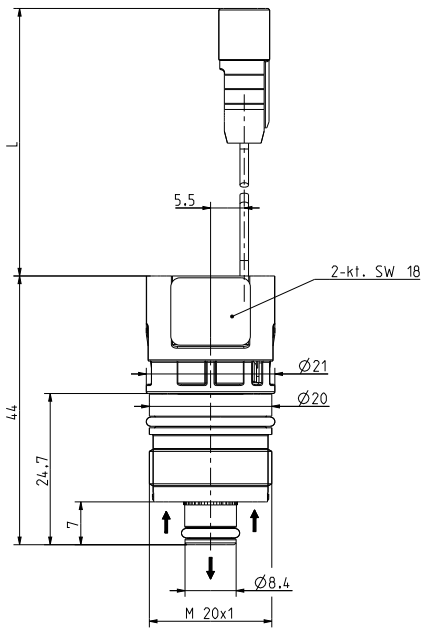

Joints toriques doivent être graissé avant vissage.

Max. couple pour visser: 1Nm

Contour de la fixation

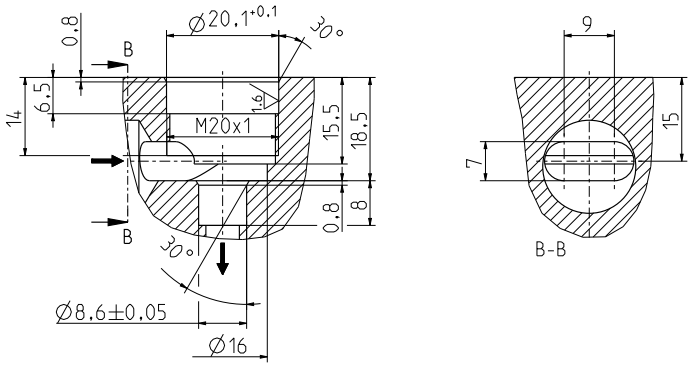

Données Techniques

Type	électrovanne à cartouche	
Conception	2/2 voies vanne à cartouche à visser, servo-commandée	
Fonction	bistable, contrôlée par impulsions	
Raccord	filetage M20 x1	
Montage	position indifférente	
Fluides	eau potable chaude et froide ainsi que des fluides physiquement et chimiquement similaires	
T-fluide	5 - 70	°C
T-ambiante	5 - 60	°C
DN	5	mm
p-Service	0,5 - 10,0	bar
Valeur Kv	10	l/min
Coup de bélier	selon EN 60730	
Pression de craquer	selon EN 60730	
Tension nominale	6	V DC
	autres tensions sur demande	
Tension de fonctionnement	4,0 - 6,9 V DC ouvrir / fermer si T-ambiante 25 °C	
forme d'onde d'impulsion / durée d'impulsion	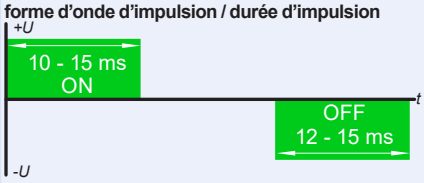	
Puissance nominale	1,4 W sur Un	(< 1,0 W sur U= 5 V)
Protection	IP 65	protections élevée sur demande
Classe d'isolation	B	selon EN 60730

Bonne résistance à la désinfection thermique (p. ex. T-fluide de 80 ° C / 10 minutes) et chimique.

EN 15091 essai et de réglage de la vanne dans la robinet à la demande.

Matériaux

Corps de vanne	PA 6/6
Retenue de joint	PPSU
Gaine de corps de vanne	acier inox
Tube de guidage	LCP
Noyau	acier inox
Membranes et joints	EPDM
Tamis	acier inox (à l'entrée)

Options

Type de raccordement	Longeur de câble standard L	ID
avec câble 2 fils et connecteur	85 ± 5 mm	62710
autre sur demande		

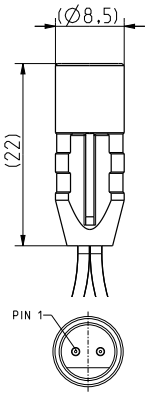

Connecteur

Polarité du connecteur:
couleur du toron rouge Pin 1 PLUS(+) pulsation pour ouvrir
couleur du toron noir MOINS(-)

© copyright A.u.K. Müller, sous réserve de modifications techniques