Électrovanne servo-commandée NF, DN 5

Série 62.005.126

A. u. K. Müller

Électrovannes
Vannes de contrôle
Vannes et systèmes spécifiques

A.u.K. Müller GmbH & Co. KG
Dresdener Str. 162
D-40595 Düsseldorf/Allemagne

Tel.: +49(0)211-7391-0
Fax: +49(0)211-7391-281

e-mail: info@akmueller.de
Internet: www.akmueller.de

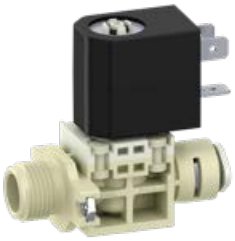

Caractéristiques

- Servo-commandée
- Fermée au repos (NF)
- Changement de la bobine sans interrompre la circulation du fluide, bobine orientable de 4 x 90°
- Ces vannes conviennent à l'eau chaude jusqu'à 90°C
- Anti-coup de bélier optimisé avec faible émission de bruit selon EN 60730
- Grande longévité
- Grande sécurité de fonctionnement grâce à des matériaux de qualité et à un test complet des produits

Description

Électrovanne 2/2-voies en DN 5 pour le pilotage d'eau potable et de fluides physiquement et chimiquement similaires. La vanne est servo-commandée et fermée au repos (NF).

Il s'agit d'une vanne de passage droit à une chambre dont le corps peut être équipé de différents raccordements.

La vanne compacte est idéalement conçue comme vanne d'arrivée d'eau avec une valeur de débit de 6 Ltr./min

La sécurité de fonctionnement électrique est garantie par la coordination de l'isolation électrique, qui est conforme à la réglementation VDE 110, et peut être soutenue. Le processus de fabrication comprend un test de sécurité électrique à 100 %, conformément à la réglementation VDE 0631 partie 1000.

Grâce à l'utilisation de matériaux de qualité, entre autres pour l'isolation, le fonctionnement en continu (100%) est possible pour des températures ambiantes et de fluide élevés. L'électrovanne convient à l'eau chaude de 90 °C grâce à un corps en polyamide renforcé en fibre de verre.

Applications

- Robinets et bidets électroniques
- Appareils de cuisson à vapeur
- Appareils dentaires
- Distribution automatique de boissons chaudes ou froides
- Appareils industriels
- Appareils de climatisation
- Matériel agroalimentaire
- Installations de nettoyage
- Préparation d'eau tempérée
- Machines à glace
- Installations de traitement des eaux

Certificats

- KTW - BWGL
- DVGW eau chaude
- VDE / ENEC
- ACS
- SVGW
- NSF
- UL
- Autres versions approuvées disponibles sur demande

Courbe de débit

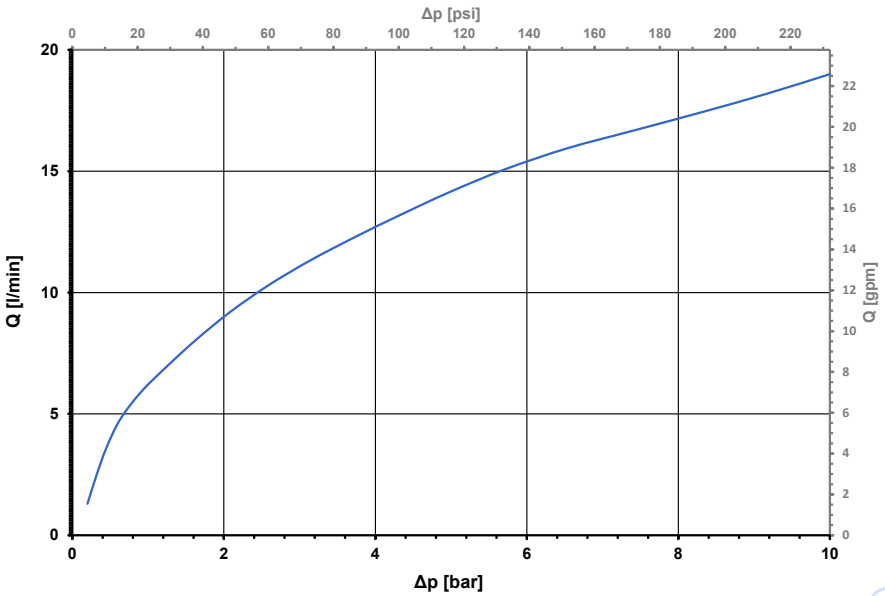

© copyright A.u.K. Müller, sous réserve de modifications techniques

Électrovanne servo-commandée NF, DN 5

A. u. K. Müller

Série 62.005.126

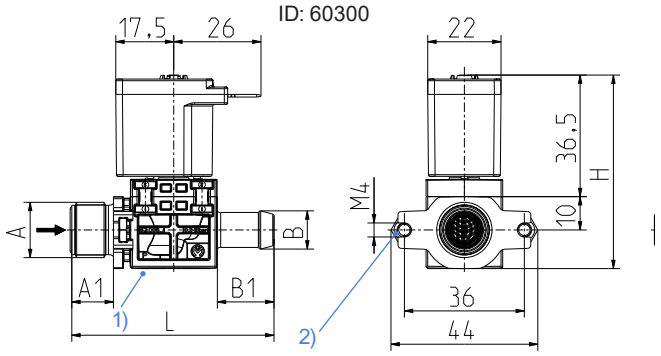

1) Rainure de fixation pour Ejot Delta PT 40 x 8 vis
2) Montage mural avec vis et écrou M4
Les vis ne sont pas incluses dans la livraison.

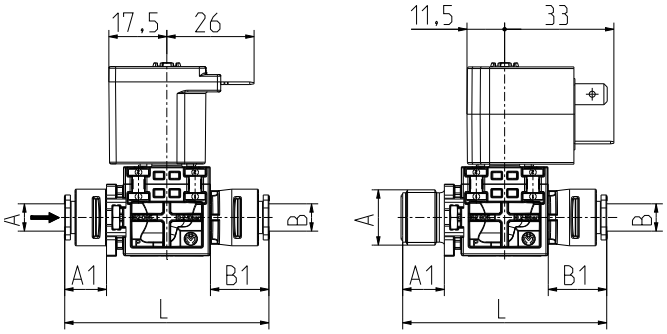

ID: 060301 ID: 060302

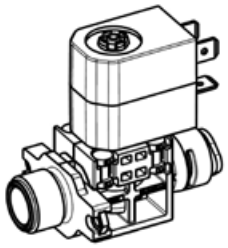

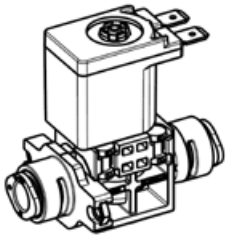

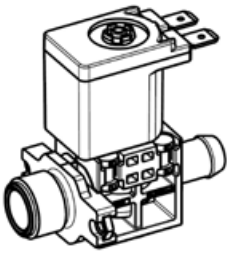

Options

ID	Entrée		Sortie		Longueur	Hauteur	Bobine	Tension nominale
	Ø A	A1	Ø B	B1	L	H		
060300	G 3/8	12,5	11,5 douille	17,0	61	58	MS 39	24 V DC
060301	PushFit Ø8	12,5	PushFit Ø8	17,5	61,5	58	MS 39	24 V DC
060302	G 3/8	12,5	PushFit Ø8	17,5	61,5	58	MS 40	12 V DC
autres variantes d'appareils sur demande.								

Matériaux

Corps de vanne	PA 6/6 chargé fibre de verre
Tube de guidage	PPSU
Noyau et ressort	acier inox
Membranes et joints	EPDM
Enrobage de bobine	PET
Tamis (à l'entrée)	acier inox

Remarque concernant les tubes en plastique flexibles en sortie

En cas d'utilisation de tubes en plastique flexibles dans la sortie, il est possible qu'après le premier remplissage, la fermeture de la vanne fasse du bruit jusqu'à ce que la vanne soit entièrement désaéré.

En cas d'utilisation de tubes en plastique flexibles d'une longueur > 1.000 mm, la fonction de fermeture doit être vérifié par le client.

© copyright A.u.K. Müller, sous réserve de modifications techniques

Série 62.005.126

Données Techniques

Type	électrovanne	
Conception	vanne 2/2-vois de passage droit, servo-commandée, à 1 chambre	
Fonction	NF (normalement fermée au repos)	
Montage	position indifférente, de préférence bobine vers le haut	
Fluides	eau potable chaude et froide ainsi que des fluides physiquement et chimiquement similaires	
T-fluide	5 - 90	°C
T-ambiante	5 - 70	°C
DN	5	mm
p-Service	0,2 - 10	bar
Valeur Kv	6	l/min
Régulateur de débit	sur demande	
Coup de bélier	selon EN 60730	
Bobine	MS 39, MS 40	
Tension nominale	voir les bobines	
	autres tensions sur demande	
Ecart de tension admissible	+10% -15%	
Facteur de marche	100%	
Puissance nominale	8 W	
Protection	voir les bobines	
Raccordement électrique	MS 39: à cosses plates 6,3 x 0,8 mm (IP00) MS 40: connecteur ou à cosses plates 6,3 x 0,8 mm modèle B-industrie (IP65)	
Classe d'isolation	H	selon EN 60730
Classe de protection	voir les bobines	selon EN 60730

Bobines

Nomenclature	Type de protection	Tensions nominales		
MS 39 (Classe de protection II)	IP00	12	V DC	
		24	V DC	
		24	V AC	50 Hz
		120	V AC	60 Hz
		230	V AC	50 Hz
		220 - 240 *1	V AC	50 - 60 HZ
MS 40 (Classe de protection I)	IP65	12	V DC	
		24	V DC	
		24	V AC	50 Hz
		120	V AC	60 Hz
		230	V AC	50 Hz
		220 - 240 *1	V AC	50 - 60 HZ

*1 sans tolérance de tension

© copyright A.u.K. Müller, sous réserve de modifications techniques

Électrovannes
Vannes de contrôle
Vannes et systèmes spécifiques

A. u. K. Müller GmbH & Co. KG
Dresdener Str. 162
D-40595 Düsseldorf/Allemagne

Tel.: +49(0)211-7391-0
Fax: +49(0)211-7391-281

e-mail: info@akmueller.de
Internet: www.akmueller.de

© copyright A.u.K. Müller, sous réserve de modifications techniques